Lauben
by TIGMON GmbH



DE
EN
CZ
SK
PL
HU
SL
HR

LAUBEN GLASS RICE COOKER 1600AT/1600WT

Benutzeranleitung – Übersetzung der Originalbenutzeranleitung | User Guide – translation of the original user guide | Uživatelský manuál v původním znění | Používateľská príručka – preklad pôvodného manuálu | Instrukcja obsługi – tłumaczenie oryginalnej instrukcji | Felhasználói kézikönyv – az eredeti kézikönyv fordítása | Uporabniški priročnik – prevod izvirnega uporabniškega priročnika | Korisnički vodič – prijevod izvornog korisničkog vodiča

DE	Lauben Glass Rice Cooker 1600AT/1600WT – Übersetzung der Originalbenutzeranleitung	03
EN	Lauben Glass Rice Cooker 1600AT/1600WT – Translation of the original user guide	14
CZ	Lauben Glass Rice Cooker 1600AT/1600WT – Uživatelský manuál v původním znění	25
SK	Lauben Glass Rice Cooker 1600AT/1600WT – Preklad pôvodného manuálu	36
PL	Lauben Glass Rice Cooker 1600AT/1600WT – Tłumaczenie oryginalnej instrukcji	47
HU	Lauben Glass Rice Cooker 1600AT/1600WT – Az eredeti kézikönyv fordítása	58
SL	Lauben Glass Rice Cooker 1600AT/1600WT – Prevod izvirnega uporabniškega priročnika	69
HR	Lauben Glass Rice Cooker 1600AT/1600WT – Prijevod izvornog korisničkog vodiča	80

TECHNISCHE DATEN UND FUNKTIONEN

Modell	RC100T16-G01
Spannung	220–240 V~, 50–60 Hz
Eingangsleistung	500 W
Kapazität des Innenbehälters	1,6 l
Stromverbrauch im ausgeschalteten Zustand	0,3W
Übergang in den Standby-Modus	3 Min. – wenn kein Programm ausgewählt ist / sofort nach Abschluss des ausgewählten Programms und keep warm

SICHERHEITSHINWEISE – ALLGEMEINES

LESEN SIE BITTE ALLE HINWEISE, BEVOR SIE DAS GERÄT BENUTZEN.
BEWAHREN SIE DIESE BENUTZERANLEITUNG ZUM SPÄTEREN NACHSCHLAGEN AUF.
DIESES GERÄT IST NUR FÜR DEN HÄUSLICHEN GEBRAUCH BESTIMMT.

- Dieses Gerät darf von Kindern ab 8 Jahren und von Personen mit verringerten physischen, sensorischen oder mentalen Fähigkeiten oder Mangel an Erfahrung und Wissen benutzt werden, vorausgesetzt, sie werden dabei beaufsichtigt oder sie wurden in die sichere Benutzung des Geräts eingewiesen und verstehen die möglicherweise damit verbundenen Gefahren.
- Kinder dürfen nicht mit dem Gerät spielen.
- Die Reinigung und Wartung durch den Benutzer darf nicht von Kindern durchgeführt werden, es sei denn, sie sind mindestens 8 Jahre alt und werden beaufsichtigt.
- Halten Sie das Gerät und sein Stromkabel außerhalb der Reichweite von Kindern unter 8 Jahren.
- Wenn das Kabel beschädigt ist, muss es durch den Hersteller, seinen Servicetechniker oder eine ähnlich qualifizierte Person ersetzt werden, um Gefahrensituationen zu vermeiden. Die Verwendung des Geräts ist untersagt, wenn das Kabel oder der Stecker beschädigt ist.
- Während der Verwendung können zugängliche Flächen heiß werden.
- Dieses Gerät ist für den Gebrauch im Haushalt und in ähnlichen Bereichen bestimmt, wie z. B.:
  – Personalküchen in Geschäften, Büros und anderen Arbeitsstätten;
  – landwirtschaftliche Betriebsstätten;
  – Hotels, Motels und andere Gästeunterkünfte;
  – Frühstückspensionen.
- Tauchen Sie das Gerät während der Reinigung nicht in Wasser ein.

WARNUNG: Vermeiden Sie Verschüttungen auf dem Stecker.

- Reinigen Sie die Oberflächen, die mit Lebensmitteln in Berührung kommen, gemäß dieser Benutzeranleitung.

WARNUNG: Bei unsachgemäßer Verwendung besteht Verletzungsgefahr.

- Die Oberfläche des Heizelements bleibt nach dem Gebrauch heiß.
- Trennen Sie die Maschine immer von der Stromversorgung, wenn Sie sie unbeaufsichtigt lassen und bevor Sie sie zusammenbauen, auseinandernehmen oder reinigen.
- Das Gerät darf nicht über eine externe Zeitschaltuhr oder Fernbedienung betrieben werden.
- Tauchen Sie weder das Gerät, noch das Kabel oder den Stecker in Wasser oder in andere Flüssigkeiten.

SICHERE VERWENDUNG DES GERÄTS

- Das Gerät ist nur für den Gebrauch in Innenräumen bestimmt. Nicht im Freien verwenden.
- Verwenden Sie es nicht für kommerzielle Zwecke.
- Das Gerät ist zur Zubereitung von Gerichten wie Reis, Suppen, Porridge usw. vorgesehen. Verwenden Sie es nicht für andere als die vorgesehenen Einsatzzwecke. Es ist verboten, das Gerät für andere Einsatzzwecke zu modifizieren. Verwenden Sie kein Zubehör, das nicht vom Hersteller empfohlen wird.
- Befolgen Sie die Hinweise in dieser Benutzeranleitung.

ELEKTRISCHE SICHERHEIT

- Vergewissern Sie sich vor dem Einstecken des Netzkabels, dass die auf dem Typenschild des Geräts angegebene Spannung mit der Spannung in der Steckdose übereinstimmt. Wenden Sie sich im Zweifelsfall an eine Elektrofachkraft.
- Stecken Sie den Stecker des Netzkabels in eine ordnungsgemäß geerdete Steckdose.
- Verwenden Sie keine Verlängerungskabel, Mehrfachsteckdosen oder Adapter.
- Es wird empfohlen, das Gerät an einen separaten Stromkreis anzuschließen.
- Tauchen Sie weder das Gerät, das Kabel noch den Stecker in Wasser oder andere Flüssigkeiten. Es besteht die Gefahr von strombedingten Verletzungen.
- Fassen Sie den Stecker nicht mit nassen oder feuchten Händen an, insbesondere nicht, wenn Sie ihn in die Steckdose stecken oder aus ihr herausziehen.
- Verlegen Sie das Kabel so, dass es nicht mit heißen Oberflächen in Berührung kommen und dass man nicht darauf treten oder darüber stolpern kann. Achten Sie darauf, dass das Netzkabel nicht über die Tischkante oder die Arbeitsplatte hängt, sich nicht verheddert, nicht übermäßig geknickt wird und nicht mit scharfen Gegenständen in Berührung kommt.
- Schalten Sie das Gerät aus und ziehen Sie den Stecker aus der Steckdose, wenn Sie das Gerät unbeaufsichtigt lassen, es nicht in Gebrauch ist, bevor Sie es bewegen, reinigen oder lagern. Lassen Sie das Gerät vor Reinigungsarbeiten abkühlen.
- Ziehen Sie das Kabel nur aus der Steckdose, indem Sie am Stecker ziehen, nicht am Kabel selbst. Anderenfalls besteht die Gefahr, dass das Kabel oder die Steckdose beschädigt wird.

SICHERE AUFSTELLUNG DES GERÄTS

- Stellen Sie das Gerät nicht auf Fensterbänke, Abflüsse oder instabile Oberflächen. Stellen Sie es ausschließlich auf eine stabile, flache und trockene Oberfläche.
- Platzieren Sie das Gerät nicht auf oder in der Nähe eines Elektro- oder Gasherdes, in der Nähe von offenen Flammen oder von Geräten, die Wärme abgeben.
- Verwenden Sie das Gerät nicht in der Nähe von Badewannen, Waschbecken, Schwimmbecken oder anderen Wasserquellen.
- Die Taste auf dem Bedienfeld dient zum Ausschalten des Geräts. Schalten Sie das Gerät also nicht dadurch aus, dass Sie den Stecker aus der Steckdose ziehen.
- Achten Sie darauf, dass um das Gerät herum genügend Platz für eine ausreichende Luftzirkulation vorhanden ist.
- Stellen Sie das Gerät nicht nah an Wänden oder anderen Geräten auf. Der Mindestabstand muss auf allen Seiten 10 cm betragen.
- Verwenden Sie das Gerät nicht an einem Ort, an dem entflammbare, flüchtige oder explosive Stoffe verwendet oder gelagert werden.

SICHERER BETRIEB DES GERÄTS

- Während des Betriebs kann heißer Dampf aus dem Gerät austreten. Achten Sie darauf, dass sich in der Nähe des Geräts keine Gegenstände befinden, die durch heißen Dampf beschädigt werden können.
- Blockieren Sie keinesfalls die Lüftungsöffnungen des Geräts. Anderenfalls besteht die Gefahr der Überhitzung und damit der Beschädigung.
- Lassen Sie das Gerät während des Betriebs nicht unbeaufsichtigt.
- Verwenden Sie das Gerät nicht, wenn es leer ist.
- Öffnen Sie während der Verwendung nicht den Deckel des Geräts, außer wenn dies in der Zubereitungsanleitung angegeben ist.
- Hantieren Sie während der Verwendung nicht mit dem Gerät.
- Achten Sie immer darauf, dass das Äußere des Innenbehälters sauber und trocken ist, bevor Sie ihn in das Gerät einsetzen.
- Stellen Sie den Innenbehälter nicht auf eine Herdplatte, ein Kochfeld, einen Grill oder andere Wärmequellen. Verwenden Sie den Innenbehälter nicht in einer Mikrowelle oder in einem Backofen. Verwenden Sie ihn nicht in anderen Arten von Geräten.
- Tragen Sie immer Ofenhandschuhe, wenn Sie den Innenbehälter nach der Zubereitung herausnehmen. Der Innenbehälter erhitzt sich während des Gebrauchs und bei falschem Umgang besteht die Gefahr schwerer Verbrennungen.
- Verwenden Sie nur Küchenutensilien aus Holz oder Kunststoff. Verwenden Sie keine Utensilien aus Metall, da diese die Antihaftbeschichtung zerkratzen können.
- Verwenden Sie das Gerät nicht zur Zubereitung von Lebensmitteln, welche die Lüftungsöffnung von innen her blockieren könnten (ganze Kohlblätter, Kohl, Seealgen usw.).
- Verwenden Sie das Gerät nicht, wenn der Innenbehälter Beschädigungen, Verformungen, Risse oder ähnliches aufweist.
- Setzen Sie den gläsernen Innenbehälter keinen Temperaturschwankungen aus, d. h. gießen Sie kein kaltes oder eiskaltes Wasser in einen vorgewärmten Topf und umgekehrt. Wenn der Topf wiederholt Temperaturschwankungen ausgesetzt wird, kann er Risse bekommen oder zerbrechen.
- Schützen Sie den gläsernen Innenbehälter sowie die Reiskocherbasis vor Stürzen, Stößen usw.
- Bei der ersten Benutzung nehmen Sie eventuell einen leichten Geruch oder Rauch wahr, der jedoch mit der Zeit verschwindet. Das ist normal.

SICHERE WARTUNG

- Befolgen Sie die Reinigungshinweise in dieser Benutzeranleitung.
- Wenn das Gerät, das Kabel oder der Stecker beschädigt sind oder das Gerät nicht ordnungsgemäß funktioniert, verwenden Sie es nicht mehr und wenden Sie sich an eine autorisierte Kundendienststelle. Nehmen Sie Reparaturen nicht selbst vor.
- Weder der Hersteller, noch der Importeur oder der Händler übernehmen die Haftung für Schäden, die durch eine unsachgemäße Montage oder Verwendung des Produkts entstehen.
- Die Steckdose muss sich in der Nähe des Geräts befinden und stets leicht zugänglich sein.

BESCHREIBUNG DES PRODUKTS

1. Dampfauslass
2. Taste zur Deckelöffnung
3. Deckel
4. Transparente Basis
5. Gläserner Innenbehälter
6. Heizelement
7. Bedienfeld
8. Schloss
9. Deckeldichtung aus Silikon
10. Abnehmbarer Innendeckel
11. Temperatursensor
12. Messbecher

Zubehör ohne Abbildung: Reislöffel

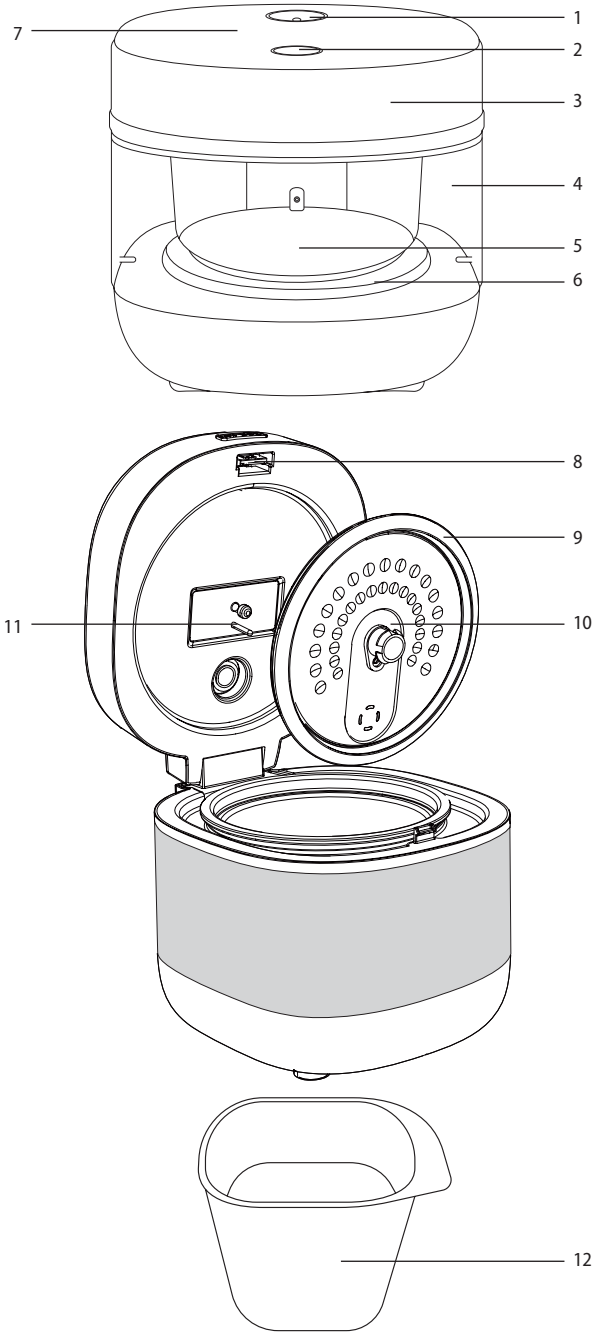

BEDIENFELD

1. Voreingestellte Programme
2. Taste –
3. Display
4. Taste +
5. Taste Menu (Menü)
6. Taste Preset (Voreinstellung)
7. Taste Warm/Cancel (Warmhalten/Abbruch)
8. Taste Start

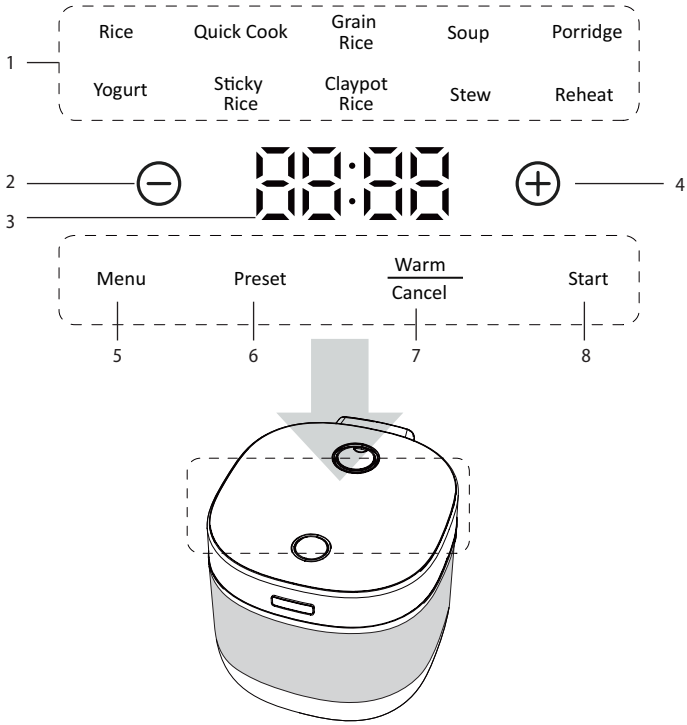

VOR DEM ERSTEN GEBRAUCH

- Nehmen Sie den Reiskocher aus dem Karton. Entfernen Sie sämtliche Verpackungsteile, Folien und Füllungen aus dem Reiskocher und bewahren Sie diese für die spätere Verwendung auf.
- Drücken Sie die Taste zur Deckelöffnung, um den Deckel zu öffnen. Nehmen Sie den gläsernen Innenbehälter und den Messbecher heraus.
- Ziehen Sie den Innendeckel von dem Deckel ab.
- Reinigen Sie den gläsernen Innenbehälter, den Messbecher und den Innendeckel in warmem Wasser mit etwas Spülmittel. Spülen Sie danach die Teile mit klarem Wasser ab und trocknen Sie sie ab.
- Wischen Sie das Äußere und das Innere des Reiskochers mit einem weichen, mit etwas warmem Wasser angefeuchteten Schwamm ab. Wischen Sie sie dann mit einem sauberen Tuch trocken.
- Setzen Sie den Innendeckel so ein, dass die Löcher in der Mitte des Deckels (wo sich die Silikondichtung befindet) mit der Kunststoffspitze und dem Temperatursensor übereinstimmen. Drücken Sie etwas nach unten, um die Kunststoffspitze und die Temperatursensoren durch die Löcher zu führen. Sie erkennen die richtige Zentrierung daran, dass die Pfeilsymbole auf der Dichtung und dem Deckel des Reiskochers übereinstimmen.

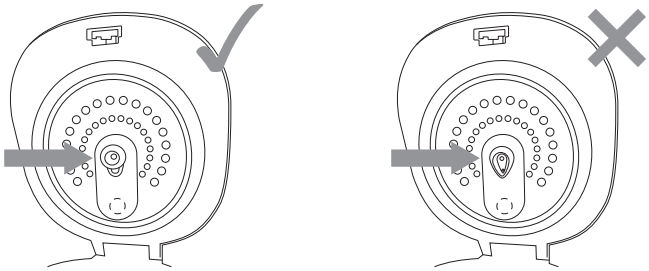

AUFSTELLUNG

- Stellen Sie den Reiskocher auf eine feste, ebene und trockene Unterlage in ausreichender Entfernung von der Steckdose. Stellen Sie das Gerät nicht auf eine mit einem Tuch bedeckte Oberfläche (z. B. einer Tischdecke) oder auf hitzeempfindliche Oberflächen. Stellen Sie es nicht in der Nähe von hitzeempfindlichen Gegenständen auf (z. B. Vorhänge, Gardinen).
- Achten Sie darauf, dass um den Reiskocher herum genügend Platz für eine ausreichende Luftzirkulation vorhanden ist.
- Stellen Sie das Gerät nicht nah an Wänden oder anderen Geräten auf. Der Mindestabstand muss auf allen Seiten 30 cm betragen.
- Während des Betriebs kann heißer Dampf aus dem Gerät austreten. Achten Sie darauf, dass sich in der Nähe des Geräts keine Gegenstände befinden, die durch heißen Dampf beschädigt werden können.

VERWENDUNGSZWECK

- Der Reiskocher ist für die Zubereitung von Gerichten wie Reis, Suppen, Porridge usw. vorgesehen.

GLÄSERNER INNENBEHÄLTER

Reis abmessen

- Der Innenbehälter ist mit zwei Markierungen versehen. Die rechte Markierung mit der Bezeichnung „Rice" (Reis) dient zur Zubereitung von Reis und gibt die Anzahl der Tassen an, während die linke Markierung mit der Bezeichnung „Porridge" den Wasserstand zur Zubereitung von Porridge (Haferbrei) (Porridge-Programm) oder Suppe (Soup-Programm) angibt.
- Verwenden Sie beim Kochen von Reis den mitgelieferten Messbecher, um den Reis abzumessen. Spülen Sie den Reis unter kaltem Wasser ab und geben Sie ihn in den Topf. Füllen Sie dann, je nach Anzahl der Messbecher, Wasser bis zur angegebenen Markierung auf der rechten Seite ein. Wenn Sie zum Beispiel 3 Tassen Reis in den Topf gegeben haben, gießen Sie Wasser bis zur Markierung „3" ein. Sie können maximal 3 Messbecher in den Topf geben.
- Für die richtige Dosierung von Reis und die perfekte Zubereitung ist es wichtig, dass der Messbecher richtig ausgerichtet ist und Sie immer die gleiche Menge verwenden.

WARNUNG:
Füllen Sie den Innenbehälter niemals mit Lebensmitteln oder Flüssigkeiten über die Markierung „Rice 3" oder „Porridge 3/5" hinaus. Es besteht die Gefahr, dass Lebensmittel überlaufen und der Reiskocher beschädigt wird.

Einsetzen des Innenbehälters in den Reiskocher

- Bevor Sie den Innenbehälter in den Reiskocher einsetzen, vergewissern Sie sich immer, dass der äußere Behälterboden und das Heizelement im Inneren des Reiskochers sauber und trocken sind und keine Lebensmittel- oder Wasserrückstände aufweisen. Falls Lebensmittelreste vorhanden sind, könnten diese am äußeren Behälterboden oder am Heizelement haften bleiben, wodurch der Reiskocher beschädigt werden könnte.
- Drehen Sie den Innenbehälter im Reiskocher gegebenenfalls leicht nach links oder rechts, damit er auf das Heizelement passt.

HINWEISE ZUR VERWENDUNG

Netzanschluss

- Stecken Sie den Netzstecker nur in eine ordnungsgemäß geerdete Steckdose.
- Es ertönt ein kurzer Signalton, das Bedienfeld leuchtet für kurze Zeit auf und nur die Menütaste bleibt beleuchtet. Der Reiskocher ist jetzt im Standby-Modus.

Hinweis:
Bei der ersten Benutzung nehmen Sie eventuell einen leichten Geruch oder Rauch wahr, der jedoch mit der Zeit verschwindet. Das ist normal.

Grundlegende Verwendung des Reiskochers

1. Legen Sie alle benötigten Zutaten bereit.

WARNUNG:
Beachten Sie beim Einfüllen der Zutaten in den Innenbehälter immer die auf dem Behälter angegebene Höchstmenge. Überfüllen Sie den Innenbehälter nicht.

2. Drücken Sie die Taste zur Deckelöffnung, um den Deckel zu öffnen. Nehmen Sie den Innenbehälter heraus.
3. Geben Sie die Zutaten in den Behälter. Verrühren Sie sie, falls nötig.
4. Setzen Sie den Innenbehälter in den Reiskocher ein und wischen Sie die Ränder des Innenbehälters sauber.

5. Schließen Sie den Deckel.
6. Drücken Sie die Taste **Menu** (Menü), um den Reiskocher in den aktiven Modus zu schalten. Das Bedienfeld leuchtet auf, und die Taste **Preset** (Voreinstellung) und das Programm **Rice** (Reis) beginnen zu blinken.
7. Verwenden Sie die Taste **Menu** (Menü), um das Zubereitungsprogramm auszuwählen (siehe nachstehende Programmtabelle).
8. Je nach gewähltem Programm können Sie die Zubereitungszeit anpassen (mit den Tasten +/– verkürzen oder verlängern) oder beispielsweise einen verzögerten Start einstellen. Weitere Informationen finden Sie in diesem Handbuch.
9. Drücken Sie die Taste **Start**, um den Reiskocher zu starten. Es ertönt ein kurzer Signalton.
10. Das ausgewählte Programm und die Taste **Warm/Cancel** (Warmhalten/Abbruch) bleiben beleuchtet. Die interne Hintergrundbeleuchtung wird eingeschaltet.
11. Je nach gewähltem Programm zeigt das Display entweder ein blinkendes Rechteck, zum Beispiel mit der verbleibenden Zubereitungszeit für die letzten ca. 10 Minuten, oder der Countdown der eingestellten Zubereitungszeit beginnt.
12. Nach Abschluss der Zubereitung ertönen drei kurze Signaltöne, die Anzeige des gewählten Programms erlischt und der Reiskocher schaltet automatisch in den Warmhaltemodus. Die Taste **Warm/Cancel** (Warmhalten/Abbruch) bleibt beleuchtet und die Warmhaltezeit wird auf dem Display angezeigt. Der Reiskocher kann bis zu 12 Stunden in diesem Modus bleiben. In dieser Zeit wird die zubereitete Speise warmgehalten. Der Reiskocher schaltet sich regelmäßig ein, um die Speisen warmzuhalten.
13. Durch längeres Drücken der Taste **Warm/Cancel** (Warmhalten/Abbruch) wird der Warmhaltemodus abgebrochen und der Reiskocher geht in den Standby-Modus.
14. Drücken Sie die Taste zur Deckelöffnung, um den Deckel zu öffnen.
15. Ziehen Sie Ofenhandschuhe an und nehmen Sie den Innenbehälter heraus. Verwenden Sie zum Servieren einen Kunststoff- oder Holzlöffel.

WARNUNG:
Seien Sie vorsichtig, wenn Sie den Deckel nach dem Kochen öffnen, um Verbrühungen durch austretenden Dampf zu vermeiden.

Hinweis:
Sie können die Zubereitung jederzeit abbrechen, indem Sie die Taste **Warm/Cancel** (Warmhalten/Abbruch) länger drücken.

TABELLE DER ZUBEREITUNGSPROGRAMME

Zubereitungprogramm	Standardzubereitungszeit	Einstellen der Zubereitungszeit	Verzögerter Start	Warmhalten	Beschreibung
Reis	00:50	--	Bis zu 24 Stunden	Ja	Geeignetes Programm zum Kochen von weißem Reis.
Quick Cook	00:40	--	Bis zu 24 Stunden	Ja	Schnellzubereitungsmodus für Reis.
Vollkornreis	01:10	01:00 – 02:00	Bis zu 24 Stunden	Ja	Programm zum Kochen von braunem Reis.
Suppe	02:00	01:00 – 01:30 – 02:00	Bis zu 24 Stunden	Ja	Programm zur Zubereitung von Suppe.
Porridge	01:00	01:00 – 01:30 – 02:00	Bis zu 24 Stunden	Ja	Programm zur Zubereitung von Porridge. Das empfohlene Verhältnis von Haferflocken zu Wasser beträgt 1: 7.
Joghurt	12:00	--	Bis zu 24 Stunden	Nein	Geeignetes Programm für die Zubereitung von Joghurt. Nach Beendigung des Programms schaltet der Reiskocher in den Standby-Modus.
Klebreis	00:50	--	Bis zu 24 Stunden	Ja	Programm zum Kochen von Klebreis.
Reis im Tontopf	01:10	01:00 – 01:20	Bis zu 24 Stunden	Ja	Geeignetes Programm für die Zubereitung von Reis im Tontopf (Reis mit Gemüse, Fleischstücken usw.).
Schmorgerichte	02:00	01:00 – 02:00	Bis zu 24 Stunden	Ja	Geeignetes Programm für Schmorgerichte.
Wiedererwärmen	00:30	00:20 – 00:40	Bis zu 24 Stunden	Ja	Geeignetes Programm zum Aufwärmen von Speisen, Reis oder Porridge.

Hinweis:
Die Zubereitungsdauer für Reis kann je nach verwendeter Menge variieren.

EINSTELLEN DER ZUBEREITUNGSZEIT

1. Wählen Sie durch Drücken der **Menu** (Menü) ein Zubereitungsprogramm, das die Anpassung der Zubereitungszeit ermöglicht – siehe nachstehende Tabelle.
2. Verwenden Sie die Tasten +/–, um die Zubereitungszeit einzustellen. Die Taste + verlängert die Zubereitungszeit, die Taste – verkürzt sie.
3. Drücken Sie die Taste **Start**, um den Reiskocher zu starten.

Hinweis:
Wenn Sie die Zubereitungszeit einstellen und gleichzeitig einen verzögerten Start einstellen möchten, stellen Sie zuerst die Zubereitungszeit ein und dann den verzögerten Start.

Verzögerter Start

Mithilfe dieser Funktion können Sie den Reiskocher nach Ablauf eines bestimmten Zeitraums starten.

1. Geben Sie die Zutaten in den Innenbehälter.
2. Verwenden Sie zur Auswahl des Zubereitungsprogramms die **Taste Menu (Menü),** um das Zubereitungsprogramm auszuwählen. Passen Sie die Zubereitungszeit nach Bedarf an.
3. Drücken Sie die Taste **Preset** (Voreinstellung), und die voreingestellte verzögerte Startzeit „04:00" blinkt auf dem Display.
4. Drücken Sie die Tasten **+/–** wiederholt, um die gewünschte Startverzögerung einzustellen. Die Taste **+** verlängert die Zeit, die Taste **–** verkürzt sie. Sie können für den Start eine Verzögerung von bis zu 24 Stunden einstellen.
5. Drücken Sie die Taste **Start**, um den Countdown für die eingestellte verzögerte Startzeit zu starten.
6. Wenn die eingestellte Zeit verstrichen ist, beginnt der Reiskocher automatisch zu kochen.

WARNUNG:
Bei Verwendung frischer Zutaten sollte die Startverzögerung nicht zu lang gewählt werden. Die Zutaten könnten sonst verderben. Wählen Sie die Startverzögerung immer passend zu den verwendeten Zutaten.

Programm Yoghurt (Joghurt)

- Dieses Programm ist für die Zubereitung von hausgemachtem Joghurt vorgesehen. Verwenden Sie frische Vollmilch und Joghurt mit lebenden Kulturen, um Ihren eigenen hochwertigen Joghurt herzustellen.

1. Gießen Sie 250 ml frische Vollmilch in den Innenbehälter und geben Sie etwa 50 ml Naturjoghurt mit lebenden Kulturen hinzu. Vermischen Sie die Zutaten und stellen Sie den Behälter in den Reiskocher.
2. Schließen Sie den Deckel und wählen Sie das Programm Yoghurt (Joghurt) durch Drücken der Taste **Menu** (Menü). Auf dem Display erscheint „12:00". Diese Zeit kann nicht angepasst werden.
3. Drücken Sie die Taste **Start**, um mit der Zubereitung zu beginnen.
4. Nach Beendigung des Programms schaltet der Reiskocher in den Standby-Modus.
5. Lassen Sie den fertigen Joghurt auf Raumtemperatur abkühlen, füllen Sie ihn in ein geeignetes Gefäß um und bewahren Sie ihn im Kühlschrank auf.
6. Verbrauchen Sie ihn innerhalb von 3 bis 5 Tagen. Bewahren Sie ihn immer im Kühlschrank auf.

Warmhaltefunktion

1. **Automatische Warmhaltefunktion**
   Nach der Zubereitung wechselt der Reiskocher automatisch in den 12-Stunden-Warmhaltemodus. Das Display zeigt dabei die Zeit an.
   Halten Sie die Taste **Warm/Cancel** (Warmhalten/Abbruch) 2 Sekunden lang gedrückt, um diese Funktion auszuschalten.
2. **Manuelle Warmhaltefunktion**
   Drücken Sie, während der Reiskocher eingeschaltet ist, kurz die Taste **Warm/Cancel** (Warmhalten/Abbruch).
   Auf dem Display erscheint „00:00", ein Signalton wird abgegeben und der Reiskocher startet die manuelle Warmhaltefunktion. Das Display zeigt dabei die Zeit an.
   Die Taste **Warm/Cancel** (Warmhalten/Abbruch) leuchtet weiterhin.
   Die manuelle Warmhaltefunktion bleibt für 12 Stunden aktiv und schaltet sich dann automatisch ab.
   Halten Sie die Taste **Warm/Cancel** (Warmhalten/Abbruch) 2 Sekunden lang gedrückt, um diese Funktion auszuschalten.

Tipps zum Kochen von Reis

- Verwenden Sie zum Abmessen von Reis den mitgelieferten Messbecher. Ein voller Messbecher entspricht etwa 150 g Reis.
- Das allgemeine Verhältnis von Reis zu Wasser beträgt 1: 1,1 Messbecher. Die Wassermenge kann jedoch je nach Reissorte variieren.
- Der Innenbehälter ist außerdem mit Markierungen versehen, um das richtige Verhältnis von Reis und Wasser zu bestimmen. Füllen Sie die Markierung entsprechend der Anzahl der verwendeten Messbecher Reis mit Wasser auf. Wenn Sie z. B. 1 Tasse

Reis zugeben, fügen Sie Wasser bis zur Markierung „1“ hinzu.
- Es wird empfohlen, den Reis zuerst unter fließendem kaltem Wasser abzuspülen, bis das Wasser klar ist.
- Damit der Reis gleichmäßig gart, muss er gleichmäßig auf dem Boden des Innenbehälters verteilt werden. Rühren Sie den Reis um, bevor Sie den Deckel schließen, und achten Sie darauf, dass er gleichmäßig verteilt ist.

REINIGUNG UND PFLEGE

- Schalten Sie den Reiskocher vor Beginn der Reinigung und Wartung aus, ziehen Sie den Stecker aus der Steckdose und lassen Sie ihn abkühlen.

WARNUNG:
Tauchen Sie weder das Gerät, das Kabel noch den Stecker in Wasser oder andere Flüssigkeiten. Es besteht die Gefahr von strombedingten Verletzungen.

Hinweis:
Verwenden Sie zur Reinigung keine scheuernden oder chemischen Reinigungsmittel, Benzol, Lösungsmittel, Alkohol usw. Verwenden Sie keine Bürsten oder andere Utensilien, welche die Oberfläche zerkratzen könnten.

Gläserner Innenbehälter und Messbecher

- Reinigen Sie den Innenbehälter und den Messbecher in warmem Wasser mit etwas Spülmittel. Spülen Sie danach die Teile mit klarem Wasser ab und trocknen Sie sie ab.
- Wenn am Boden des Innenbehälters etwas angebrannt ist, gießen Sie warmes Wasser mit etwas Spülmittel hinein. Lassen Sie es eine Weile einwirken und spülen Sie den Behälter dann aus.

Innendeckel

- Drücken Sie die Taste zur Deckelöffnung, um den Deckel zu öffnen.
- Nehmen Sie den Innendeckel ab und lösen Sie die Silikondichtung vom äußeren Rand. Entfernen Sie die Silikondichtung um die innere ovale Öffnung.
- Reinigen Sie den Innendeckel und die Silikondichtung in warmem Wasser mit etwas Geschirrspülmittel. Spülen Sie danach die Teile mit klarem Wasser ab und trocknen Sie sie ab.
- Setzen Sie die Silikondichtung der inneren ovalen Öffnung in die Öffnung (von der Vorderseite her betrachtet) ein und verteilen Sie sie gleichmäßig.
- Bringen Sie die Silikondichtung des äußeren Randes so am Innendeckel an, dass die Pfeile auf der Dichtung nach außen zeigen, also auf die Seite, die bei geöffnetem Deckel sichtbar ist. Denken Sie daran, dass die Silikondichtung zwei Nuten hat. Setzen Sie den Innendeckel in die zweite Nut ein. Wenn die Dichtung in die erste Nut eingesetzt wird, sitzt sie sehr locker und fällt vom Rand des Innendeckels ab.
- Bevor Sie den Innendeckel anbringen, wischen Sie den Deckelbereich (von innen) mit einem trockenen Tuch ab, um eventuell während der Zubereitung entstandenes Kondenswasser zu entfernen.
- Setzen Sie den Innendeckel so ein, dass die Löcher in der Mitte des Deckels (wo sich die Silikondichtung befindet) mit der Kunststoffspitze und dem Temperatursensor übereinstimmen. Drücken Sie etwas nach unten, um die Kunststoffspitze und die Temperatursensoren durch die Löcher zu führen.

Dampfauslass

- Der Dampfauslass und seine Dichtung müssen regelmäßig gereinigt werden.
- Drücken Sie die Taste zur Deckelöffnung, um den Deckel zu öffnen und den Innendeckel abnehmen zu können.
- Drücken Sie von der Innenseite des Deckels, um den Dampfauslass zu öffnen. Es empfiehlt sich, den Deckel dabei an der anderen (äußeren) Seite festzuhalten.
- Entfernen Sie die Silikondichtung aus der Öffnung im Deckel und nehmen Sie das Silikonende vom unteren Teil des Dampfauslasses ab.
- Spülen Sie alle Teile mit warmem Wasser und etwas neutralem Spülmittel. Spülen Sie danach die Teile mit klarem Wasser ab und trocknen Sie sie ab.
- Setzen Sie die Silikondichtung in die Öffnung im Deckel ein. Das gewölbte Ende der Dichtung muss nach innen in den Reiskocher zeigen.
- Setzen Sie das Silikonende auf den unteren Teil des Dampfauslasses.
- Bringen Sie den Dampfauslass wieder an der Öffnung an.

Außenseite

- Wischen Sie das Äußere und das Innere des Reiskochers mit einem weichen, mit etwas warmem Wasser angefeuchteten Schwamm ab. Wischen Sie sie dann mit einem sauberen Tuch trocken.

Aufbewahrung

- Reinigen Sie den Reiskocher vor der Aufbewahrung gemäß den zuvor genannten Hinweisen.
- Bewahren Sie den Reiskocher in der Originalverpackung an einem trockenen und lichtgeschützten Ort außerhalb der Reichweite von Kindern und Haustieren auf.

FEHLERSUCHE

- Die nachstehende Tabelle führt mögliche Probleme bei der Verwendung des Geräts sowie deren Lösungen auf. Sie hilft Ihnen, das Problem zu lösen, bevor Sie sich an ein autorisiertes Servicezentrum wenden.
- Wenn das Problem nicht in der Tabelle aufgeführt ist oder weiterhin besteht, dann verwenden Sie den Reiskocher nicht mehr und wenden Sie sich an ein autorisiertes Servicezentrum. Nehmen Sie nicht selbst Reparaturen am Reiskocher vor. Es besteht die Gefahr von strombedingten Verletzungen.

Problem	Ursache	Lösung
Nachdem das Gerät an eine Stromquelle angeschlossen wurde, leuchtet das Display nicht und das Heizelement heizt nicht.	Die Stromversorgung ist nicht richtig angeschlossen.	Überprüfen Sie die Verbindung zur Steckdose.
	Die Steckdose, in die Sie den Reiskocher eingesteckt haben, wird nicht mit Strom versorgt oder hat einen ausgelösten Schutzschalter.	Stecken Sie das Netzkabel in eine andere Steckdose oder setzen Sie den Schutzschalter zurück.
	Die Steckdose, in die Sie den Reiskocher eingesteckt haben, ist beschädigt oder der Stromkreis ist defekt.	Wenden Sie sich an einen qualifizierten Elektriker.
Nach dem Anschluss an eine Stromquelle leuchtet das Display nicht auf, aber das Heizelement heizt auf.	Fehler in der internen Schaltung.	Wenden Sie sich an den Kundendienst.
Nach dem Anschluss an eine Stromquelle leuchtet das Display auf, aber das Heizelement heizt nicht auf.	Fehler im Hauptthermostat. Fehler in der internen Schaltung. Fehler im Motherboard.	Wenden Sie sich an den Kundendienst.
Der Reis ist nicht gar oder der Kochvorgang dauert sehr lange.	Der Reis war nicht gleichmäßig im Behälter verteilt.	Bevor Sie den Deckel schließen, sollten Sie alles umrühren und dabei den Reis gleichmäßig verteilen.
	Das Heizelement oder der Innenbehälter ist verformt.	Wenden Sie sich an den Kundendienst.
	Der Innenbehälter wurde nicht richtig in den Reiskocher eingesetzt.	Nehmen Sie den Innenbehälter heraus und setzen Sie ihn richtig ein.
	Es steckt ein Fremdkörper zwischen dem Äußeren des Behälterbodens und dem Heizelement.	Entfernen Sie den Fremdkörper.
	Fehler im Hauptthermostat. Fehler in der internen Schaltung.	Wenden Sie sich an den Kundendienst.
Der Reis brennt an oder der Reiskocher schaltet nicht automatisch in den Warmhaltemodus.	Fehler im Hauptthermostat. Fehler in der internen Schaltung.	Wenden Sie sich an den Kundendienst.
Der Porridge ist beim Kochen übergelaufen.	Sie haben zu viele Zutaten hinzugefügt.	Verringern Sie die Menge der Zutaten und halten Sie sich immer an die maximale Füllhöhe des Innenbehälters.
	Sie haben das falsche Programm ausgewählt.	Wählen Sie zum Kochen von Porridge immer das Programm „Porridge“ (Haferbrei).
Auf dem Display erscheint die Fehlermeldung E1.	Der Bodensensor ist nicht angeschlossen.	Wenden Sie sich an den Kundendienst.
Auf dem Display erscheint die Fehlermeldung E2.	Der untere Sensor hat einen Kurzschluss.	Wenden Sie sich an den Kundendienst.
Auf dem Display erscheint die Fehlermeldung E3.	Der obere Sensor ist nicht angeschlossen.	Wenden Sie sich an den Kundendienst.
Auf dem Display erscheint die Fehlermeldung E4.	Der obere Sensor hat einen Kurzschluss.	Wenden Sie sich an den Kundendienst.



1. Das Symbol auf dem Produkt oder in den Begleitunterlagen weist daraufhin, dass gebrauchte elektrische oder elektronische Produkte nicht mit dem Hausmüll entsorgt werden dürfen. Um eine ordnungsgemäße Entsorgung des Produkts sicherzustellen, bringen Sie es bitte zu den dafür vorgesehenen Sammelstellen, wo es kostenlos angenommen wird. Durch die ordnungsgemäße Entsorgung dieses Produkts tragen Sie dazu bei, wertvolle natürliche Ressourcen zu erhalten und mögliche negative Auswirkungen auf die Umwelt und die menschliche Gesundheit zu vermeiden, die durch unsachgemäße Abfallentsorgung entstehen könnten. Weitere Informationen erhalten Sie bei Ihrer Gemeindeverwaltung oder der nächstgelegenen Sammelstelle. Die unsachgemäße Entsorgung dieser Art von Abfällen kann gemäß den nationalen Vorschriften zu Geldstrafen führen.

Benutzerinformationen über die Entsorgung von Elektro- und Elektronikgeräten (betriebliche und geschäftliche Nutzung): Informationen zur ordnungsgemäßen Entsorgung von elektrischen und elektronischen Geräten erhalten Sie von Ihrem Händler oder Lieferanten.

Benutzerinformationen über die Entsorgung von Elektro- und Elektronikgeräten in Ländern außerhalb der Europäischen Union: Das obige Symbol gilt nur in den Ländern der Europäischen Union. Informationen zur ordnungsgemäßen Entsorgung von elektrischen und elektronischen Geräten erhalten Sie von Ihren (örtlichen) Behörden oder dem Gerätehändler. Dies wird durch das Symbol der durchgestrichenen Mülltonne auf dem Produkt, der Verpackung oder dem Druckmaterial dargestellt.

2. Für Garantiereparaturen wenden Sie sich bitte an Ihren Händler. Bei technischen Problemen und Fragen wenden Sie sich bitte an Ihren Händler, der Sie über die weiteren Schritte informieren wird. Beachten Sie stets die Regeln für den Umgang mit elektrischen Geräten. Der Benutzer ist nicht befugt, das Gerät zu zerlegen oder Teile davon auszutauschen. Wenn Abdeckungen geöffnet oder entfernt werden, besteht die Gefahr von strombedingten Verletzungen. Auch bei unsachgemäßem Zusammenbau und Wiederanschluss des Geräts besteht die Gefahr von Verletzungen durch Stromschlag.

Die **Garantiezeit** für Produkte beträgt 24 Monate, sofern nicht anders angegeben. Die Garantie deckt keine Schäden ab, die durch nicht-standardmäßigen Gebrauch, mechanische Beschädigungen, aggressive Bedingungen, Handhabung entgegen der Benutzeranleitung und normalen Verschleiß entstanden sind. Die Garantiezeit für den Akku beträgt 24 Monate und die Garantiezeit für seine Kapazität beträgt 6 Monate. Weitere Informationen über die Garantie finden Sie unter www.elem6.com/warranty.

Weder der Hersteller, noch der Importeur oder der Händler haften für Schäden, die durch den Zusammenbau oder den unsachgemäßen Gebrauch des Produkts entstehen.

EU-Konformitätserklärung

Das Unternehmen elem6 s.r.o. erklärt hiermit, dass der Lauben Glass Rice Cooker 1600AT/1600WT den grundlegenden Anforderungen und anderen relevanten Bestimmungen der Richtlinien **2014/30/EU** und **2014/35/EU** entspricht. Alle Lauben-Produkte sind für den uneingeschränkten Verkauf in Deutschland, der Tschechischen Republik, der Slowakei, Polen, Ungarn und anderen EU-Mitgliedstaaten bestimmt. Die vollständige Konformitätserklärung kann hier heruntergeladen werden: www.lauben.com/support/doc.

Importeure in die EU

elem6 s.r.o., Braškovská 308/15, 16100 Prag 6, Tschechische Republik **www.lauben.com**

Hersteller

TIGMON GmbH, Yorkstraße 22; 93049 Regensburg, Deutschland

Druckfehler und Änderungen in der Benutzeranleitung sind vorbehalten.



SPECIFICATIONS AND FEATURES

Model	RC100T16-G01
Voltage	220–240 V~, 50–60 Hz
Input power	500 W
Inner pot capacity	1.6 l
Power consumption in off state	0.3 W
Transition to standby mode	3 min – if no program is selected / immediately after completion of the selected program and keep warm

SAFETY INSTRUCTIONS – GENERAL

PLEASE READ ALL INSTRUCTIONS BEFORE USING THE APPLIANCE.
KEEP THIS USER GUIDE FOR FUTURE REFERENCE.
THIS APPLIANCE IS INTENDED FOR HOUSEHOLD USE ONLY.

- This appliance may be used by children aged 8 years or older and persons with reduced physical, sensory or mental abilities or lack of experience and knowledge, provided they are supervised or have been instructed in the safe use of the appliance and understand the potential hazards.
- Children must not play with the appliance.
- Cleaning and maintenance by the user must not be carried out by children unless they are at least 8 years old and supervised.
- Keep the appliance and its power cord out of reach of children under 8 years of age.
- If the power cord is damaged, it must be replaced by the manufacturer, its service technician or a similarly qualified person to avoid a dangerous situation. It is forbidden to use the appliance with a damaged power cord or plug.
- Accessible surfaces may become hot during use.
- This appliance is intended for household use and similar spaces, such as:
  – kitchenettes in shops, offices and other workplaces;
  – agricultural premises;
  – hotels, motels and other residential spaces for guests;
  – bed and breakfast establishments.
- Do not immerse the appliance during cleaning.

WARNING: Avoid spilling on the plug.

- Clean the surfaces that come into contact with the food according to the instructions in this user guide.

WARNING: Incorrect use may lead to a risk of injury.

- The surface of the heating element remains hot after use.
- Always disconnect the appliance from the power supply when leaving it unattended and before assembly, disassembly or cleaning.
- The appliance is not designed to be operated via an external time switch or remote control.
- Do not immerse the appliance, power cord or plug in water or other liquids.

SAFE USE OF THE APPLIANCE

- The appliance is intended for indoor use only. Do not use it outdoors.
- Do not use it for commercial purposes.
- The appliance is intended for preparing dishes such as cooking rice, soup, porridge, etc. Do not use it for any purpose other than that for which it is intended. It is forbidden to modify the appliance for another purpose. Do not use any accessories that are not recommended by the manufacturer.
- Follow the instructions provided in this user guide.

ELECTRICAL SAFETY

- Before plugging in the power cord, make sure that the voltage on the rating plate of the appliance matches the voltage in the mains socket. If in doubt, consult a qualified electrician.
- Plug the power cord plug into a properly earthed mains socket.
- Do not use extension cords, multiple sockets or adapters.
- It is recommended to connect the appliance to a separate electrical circuit.
- Do not immerse the appliance, power cord or plug in water or any other liquid. There is a risk of electrical injury.
- Do not touch the plug with wet or damp hands, especially when plugging in or unplugging from the power supply.
- Route the power cord so that it does not touch hot surfaces, so that it cannot be stepped on or tripped over. Make sure that the power cord does not hang over the edge of the table or worktop, does not become tangled, is not excessively bent, or does not touch sharp objects.
- Switch off the appliance, unplug the power cord from the mains socket when leaving it unattended, not in use, before moving, cleaning, or storing. Allow the appliance to cool down before cleaning.
- Disconnect the power cord from the mains socket by pulling the plug, not by pulling the cord. There is a risk of damage to the power cord or the mains socket.

SAFE PLACEMENT OF THE APPLIANCE

- Do not place the appliance on window sills, sink drains or unstable surfaces. Always place it on a stable, flat and dry surface.
- Do not place the appliance on or near an electric or gas stove, or near open flames or appliances that are sources of heat.
- Do not use the appliance near a bathtub, sink, swimming pool or other water source.
- The button on the control panel is used to switch off the appliance. Do not switch off the appliance by removing the power plug from the mains socket.
- Ensure that there is sufficient clearance around the appliance for adequate air circulation.
- Do not place the appliance near walls or other appliances. The minimum distance is 10 cm on all sides.
- Do not use the appliance in a place where flammable, volatile or explosive substances are used or stored.

SAFE APPLIANCE OPERATION

- Hot steam may escape from the appliance when it is in operation. Make sure there are no objects sensitive to hot steam near the appliance.
- Do not block the ventilation openings of the appliance. There is a risk of overheating and subsequent damage.
- Do not leave the appliance unattended while in operation.
- Do not use the appliance empty.
- Do not open the lid while the appliance is in operation unless otherwise stated in the instructions.
- Do not handle the appliance when it is in operation.
- Before inserting the inner pot into the body of the appliance, always make sure that the outer bottom of the pot is clean and dry.
- Do not place the inner pot on the stove, hob, grill or other heat sources. Do not use the inner pot in the microwave or in a conventional oven. Do not use it in any other type of appliance.
- Always wear protective kitchen gloves when removing the inner pot after cooking. The inner pot heats up during use and there is a risk of serious burns if handled incorrectly.
- Use only wooden or plastic utensils. Do not use metal utensils, knives, etc., as this could scratch the non-stick coating.
- Do not use the appliance to prepare food that could block the ventilation opening from the inside (e.g. whole cabbage leaves, cabbage, seaweed, etc.).
- Do not use the appliance if the inner pot is damaged, deformed, cracked, etc.
- Do not expose the Inner glass pot to temperature changes, e.g., do not pour cold or freezing water into warmed up pot and vice versa. Exposing the pot to temperature changes repeatedly may cause the pot to crack or break.
- Protect the inner glass pot as well as the rice cooker base from falls and impacts, etc.
- You may detect slight odour or smoke during first use, which will disappear with use. This is a normal sign.

SAFE MAINTENANCE

- Follow the cleaning instructions in this user's guide.
- If the appliance, power cord or plug are damaged or the appliance is not working properly, stop using it and contact an authorised service centre. Do not carry out the repair yourself.
- Neither the manufacturer, the importer nor the dealer accepts liability for any damage caused by incorrect assembly or use of the product.
- The socket must be located close to the appliance and must be easily accessible.

PRODUCT DESCRIPTION

1. Steam outlet
2. Button to open the lid
3. Lid
4. Transparent base
5. Inner glass pot
6. Heating element
7. Control panel
8. Lock
9. Silicone lid seal
10. Removable inner lid
11. Temperature sensor
12. Measuring cup

Accessories without depiction: rice spoon

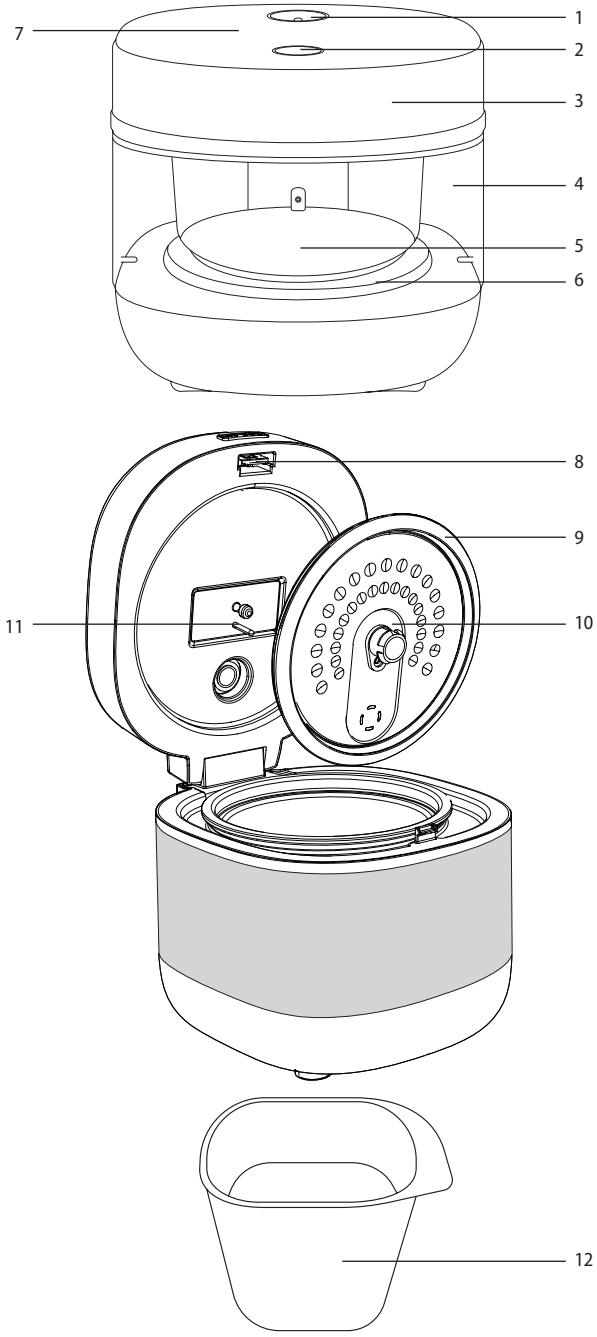

CONTROL PANEL

1. Preset programmes
2. – button
3. Display
4. + button
5. Menu button
6. Preset button
7. Warm/Cancel button
8. Start button

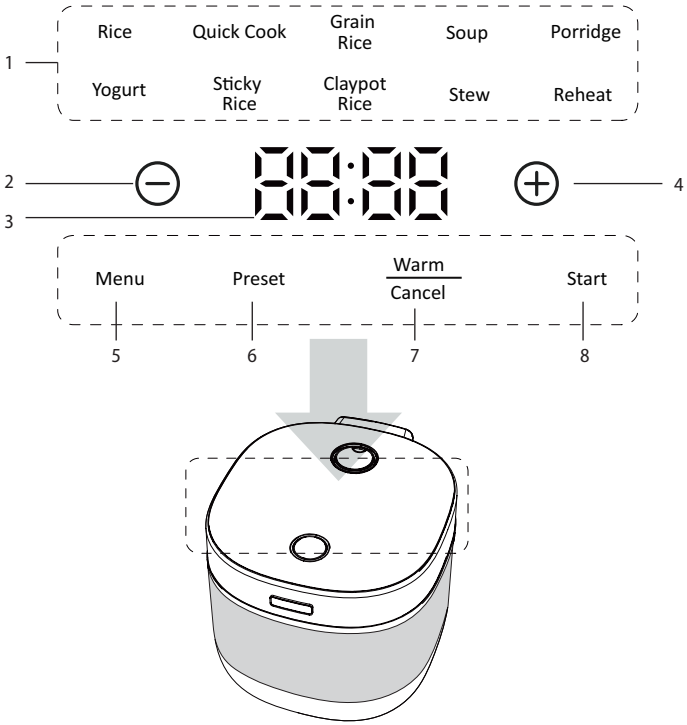

BEFORE FIRST USE

- Remove the rice cooker from the box. Remove all packaging, foils or fillings from the rice cooker and store them for later use.
- Press the lid open button to open the lid. Remove the inner glass pot and measuring cup.
- Remove the inner lid by pulling away from the lid.
- Wash the inner glass pot, measuring cup and inner lid in warm water with a little dishwashing liquid. Rinse with clean water and wipe dry.
- Wipe the outer surface and the inside of the rice cooker with a soft sponge slightly dampened in warm water. Wipe dry with a clean cloth.
- Place the inner lid so that the holes in the centre of the lid (where the silicone seal is located) are aligned with the plastic tip and the temperature sensor. Press down lightly so that the plastic tip and the temperature sensors pass through the holes. You can tell that it is properly centred when the arrow symbols on the gasket and the rice cooker lid line up.

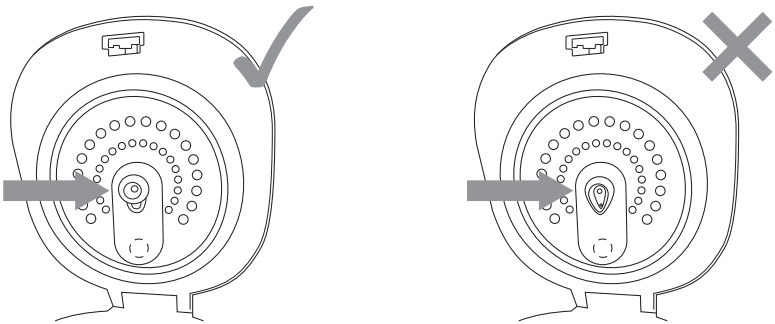

PLACEMENT

- Place the rice cooker on a firm, flat and dry surface well away from the mains socket. Do not place it on a surface covered with fabric (e.g. tablecloth) or on a heat-sensitive surface. Do not place it near heat-sensitive objects (e.g. curtains, drapes, etc.).
- Ensure that there is sufficient clearance around the rice cooker for adequate air circulation.
- Do not place the appliance near walls or other appliances. The minimum distance is 30 cm on all sides.
- Hot steam may escape from the appliance when it is in operation. Make sure there are no objects sensitive to hot steam near the appliance.

INTENDED USE

- The rice cooker is intended for preparing dishes such as cooking rice, soup, porridge, etc.

INNER GLASS POT

Measuring Rice

- The inner pot is equipped with two markings. The right mark, labeled "Rice" is for preparation of rice and indicates number of cups, while the left mark, labeled "Porridge" indicates water level for cooking porridge (Porridge program) or soup (Soup program), for example.
- If you cook rice, use the provided measuring cup to measure the rice. Rinse the rice under cold water and pour it into the pot. Then, depending on the number of measuring cups, add water up to the indicated marking on the right. For example, if you have placed 3 cups of rice into the pot, pour water up to the "3" marking. The maximum number of measuring cups you can put into the pot is 3.
- When properly dosing rice and ensuring perfect preparation, it is important that the measuring cup is properly aligned, and you always use the same amount.

WARNING:
Never fill the inner pot with food or liquids above the right Rice 3 mark or Porridge 3/5 mark. There is a risk of spilling food and damaging the rice cooker.

Inserting Inner Pot in the Rice Cooker

- Before putting the inner pot into the rice cooker, always ensure that the outer bottom of the pot and the heating element inside the rice cooker are clean and dry, without any food or water residues. If there are any food residues, they could stick to the outer bottom or heating element, which could potentially damage the rice cooker.
- If necessary, slightly rotate the inner pot in the rice cooker to the left or right to ensure it fits onto the heating element.

INSTRUCTIONS FOR USE

Power Connection

- Only plug the power cord plug into a properly earthed mains socket.
- A short beep will sound, control panel will light up shortly and light off after a little while and only the Menu button will remain lit up. The rice cooker is now in stand-by mode.

Note:
You may detect slight odour or smoke during first use, which will disappear with use. This is a normal sign.

Basic Use of the Rice Cooker

1. Prepare all the ingredients you will need.

WARNING:
When adding ingredients to the inner pot, always observe the maximum marking indicated on the pot. Do not overfill the inner pot.

2. Press the lid open button to open the lid. Remove the inner pot.
3. Put the ingredients in the pot. Stir if necessary.

4. Insert the inner pot into the rice cooker and wipe the edges of the inner pot to keep them clean.
5. Close the lid.
6. Press the **Menu** button to switch the rice cooker on to active mode, the control panel lights up and the **Preset** button and the **Rice** program will start blinking.
7. Use the **Menu** button to select the cooking programme (see programme table below).
8. Depending on the selected program you can adjust the cooking time (shorten or prolong it using +/– buttons) or set delayed start, for example. More information below in the manual.
9. Press the **Start** button to switch the rice cooker on. One short beep will sound.
10. The selected program and the **Warm/Cancel** button will remain lit up. The backlight of the inner space will light up.
11. Depending on the selected program, the display will show either a rectangle that flashes on and off and the remaining cooking time will be display in approx. the last 10 minutes, or the countdown of the set cooking time will start.
12. After cooking is complete, three short beeps will sound, the selected programme indicator will turn off, and the rice cooker will automatically switch to the Keep Warm mode. **Warm/Cancel** button will remain lit up and keep warm time will start loading on the display. The rice cooker can be in this mode for up to 12 hours. During this time, it will keep the prepared food warm. The rice cooker will switch on periodically to keep the food warm.
13. Long press the **Warm/Cancel** button to cancel the keep warm mode and the rice cooker will switch to stand-by mode.
14. Press the lid open button to open the lid.
15. Remove the inner pot using protective kitchen gloves. Use plastic or wooden spoon to serve.

WARNING:
Be cautious when opening the lid after cooking to avoid scalding from escaping steam.

Note:
You can cancel the cooking at any time by long pressing the **Warm/Cancel** button.

TABLE OF COOKING PROGRAMMES

Cooking Programme	Default Cooking Time	Adjusting Cooking Time	Delayed Start	Keep Warm	Description
Rice	00:50	--	Up to 24 hours	Yes	Suitable programme for cooking white rice.
Quick Cook	00:40	--	Up to 24 hours	Yes	Quick rice preparation mode.
Grain Rice	01:10	01:00 – 02:00	Up to 24 hours	Yes	Suitable programme for cooking brown rice.
Soup	02:00	01:00 – 01:30 – 02:00	Up to 24 hours	Yes	Suitable programme for cooking soup.
Porridge	01:00	01:00 – 01:30 – 02:00	Up to 24 hours	Yes	Suitable programme for cooking porridge. Recommended oats-to-water ratio is 1 : 7.
Yoghurt	12:00	--	Up to 24 hours	No	Suitable programme for making yoghurt. After the programme ends, the rice cooker switches to standby mode.
Sticky Rice	00:50	--	Up to 24 hours	Yes	Suitable programme for cooking sticky rice.
Claypot rice	01:10	01:00 – 01:20	Up to 24 hours	Yes	Suitable programme for preparing claypot rice (rice with vegetables, pieces of meat, etc.).
Stew	02:00	01:00 – 02:00	Up to 24 hours	Yes	Suitable programme for stewing dishes.
Reheat	00:30	00:20 – 00:40	Up to 24 hours	Yes	Suitable programme for reheating meals, rice or porridge.

Note:
The cooking time for rice may vary depending on the amount of rice used.

ADJUSTING COOKING TIME

1. By pressing the **Menu** button select preparation program that allows adjusting cooking time – see table below.
2. Use the +/– buttons to adjust the cooking time. + button prolongs the preparation time, – button shortens the preparation time.
3. Press the **Start** button to switch the rice cooker on.

Note:
If you need to adjust the cooking time and set a delayed start at the same time, adjust the cooking time first, then set the delayed start.

Delayed Start

This function allows you to start the rice cooker after the set time has elapsed.

1. Put the ingredients in the inner pot.
2. Use the **Menu button to** select the cooking programme. Adjust the cooking time as needed.
3. Press the **Preset** button and the default delayed start time "04:00" will flash on the display.
4. Press the **+/–** buttons repeatedly to adjust delayed start time. The **+** button prolongs the time, the **–** button shortens it. You can set the delayed start for up to 24 hours.
5. Press the **Start** button to start the countdown of the set delayed start time.
6. When the set time elapses, the rice cooker will automatically start cooking.

WARNING:
The delayed start time should not be too long if you use fresh ingredients. It could cause them to spoil. Always select the delayed start time adequately according to the ingredients used.

Yoghurt program

- This program is intended for homemade yoghurt preparation. Use fresh whole milk and yoghurt with live cultures to make your own high quality homemade yoghurt.

1. Pour 250ml of fresh whole milk into the inner container and add approximately 50ml of white yoghurt with live cultures. Mix and insert the container in to the rice cooker.
2. Close the lid and select the Yoghurt program by pressing the **Menu**button. The display will show "12:00". This time cannot be adjusted.
3. Press the **Start** button to start the preparation.
4. After the programme ends, the rice cooker switches to stand-by mode.
5. Let the finished yoghurt cool down to room temperature, move it to an appropriate container and store it in the fridge.
6. Consume it within 3 to 5 days. Always store it in the fridge.

Keep Warm Function

1. **Automatic Keep Warm function**
   After cooking the rice cooker will automatically switch to 12-hour keep warm mode. The display will read the time.
   Long press the **Warm/Cancel** button for 2 seconds to turn off the function.
2. **Manual Keep Warm function**
   Short press the **Warm/Cancel**button when the rice cooker is switched on.
   "00:00" will appear on the display, a beep will sound and the rice cooker will start the manual keep warm function. The display will read the time.
   The **Warm/Cancel** button will remain lit.
   Manual keep warm function will be switched on for 12 hours and the it will automatically switch off.
   Long press the **Warm/Cancel** button for 2 seconds to turn off the function.

Tips for Cooking Rice

- Use the provided measuring cup when measuring rice. One full measuring cup of rice is approximately 150 g of rice.
- The general rice-to-water ratio is 1 : 1.1 measuring cups. However, the amount of water may vary depending on the type of rice.

- The inner pot is also equipped with markings to determine the correct rice-to-water ratio. Add water to the marking corresponding to the number of measuring cups of rice used. For example, if you add 1 cup of rice, add water up to the "1" mark.
- It is recommended to rinse the rice under cold running water until the water is clear.
- In order for the rice to cook evenly, it needs to be evenly distributed over the bottom of the inner pot. Stir the rice before closing the lid and make sure its level is even.

CLEANING AND MAINTENANCE

- Before starting cleaning and maintenance, switch the rice cooker off, unplug the power cord from the mains socket and allow it to cool down.

WARNING:
Do not immerse the appliance, power cord or plug in water or any other liquid. There is a risk of electrical injury.

Note:
Do not use any abrasive or chemical cleaners, benzene, solvents, alcohol, etc. for cleaning. Do not use wire brushes or any other tools that could scratch the surface.

Inner glass pot and measuring cup

- Wash the inner pot and measuring cup in warm water with a little dishwashing liquid. Rinse with clean water and wipe dry.
- If the bottom of the inner pot is scorched, pour warm water into the pot and add a small amount of dishwashing detergent. Allow it to sit for a while, then wash.

Inner lid

- Press the lid open button to open the lid.
- Remove the inner lid and remove the silicone seal from its outer edge, and remove the silicone seal around the inner oval opening.
- Wash the inner lid and silicone seal in warm water with a little dishwashing detergent. Rinse with clean water and wipe dry.
- Place the silicone seal of the inner oval opening inside the opening (from the front side) and spread it evenly.
- Put the silicone seal of the outer edge on the inner lid so that the arrows on the seal are on the outer side, i.e., on the side that is visible when the lid is open. Remember that the silicone seal has two grooves. Fit the inner lid into the second groove. If you place the seal into the first groove, the seal will be very loose and will fall off of the inner lid edge.
- Before placing the inner lid, wipe the lid space (from the inner side) with a dry cloth to remove any condensation that has built up during preparation.
- Place the inner lid so that the holes in the centre of the lid (where the silicone seal is located) are aligned with the plastic tip and the temperature sensor. Press down lightly so that the plastic tip and the temperature sensors pass through the holes.

Steam outlet

- It is necessary to clean the steam outlet and its seal from time to time.
- Press the lid open button to open the lid and remove the inner lid.
- Press from inside the lid to release the steam outlet. We recommend to hold it from the other (outer) side of the lid.
- Remove the silicone seal from the opening in the lid and remove the silicone ending from the lower part of the steam outlet.
- Wash all parts in warm water with a little neutral dishwashing detergent. Rinse with clean water and wipe dry.
- Insert the silicone seal into the opening in the lid. Make sure that the bulging end of the seal is facing the inside of the rice cooker.
- Place the silicone ending on the lower part of the steam outlet.
- Put the steam outlet back to the opening.

Outer Surface

- Wipe the outer surface and the inside of the rice cooker with a soft sponge slightly dampened in warm water. Wipe dry with a clean cloth.

Storage

- Before storing, clean the rice cooker according to the instructions above.
- Store the rice cooker in its original box or other packaging in a dry and shaded place out of reach of children and pets.

TROUBLESHOOTING

- In the table below, you will find problems that can occur during the use of the appliance and their solutions. It will help you resolve the problem before contacting an authorised service centre.
- If the problem is not listed on the table or persists, stop using the rice cooker and contact an authorised service centre. Do not repair the rice cooker yourself. There is a risk of electrical injury.

Problem	Cause	Solution
After connecting to a power source, the display does not light up and the heating element does not heat up.	The power supply is not connected correctly.	Check the connection to the socket.
	The mains socket you have plugged the rice cooker into is not powered or has a tripped circuit breaker.	Plug the power cord into a different socket or reset the circuit breaker.
	The mains socket into which you have plugged the rice cooker is damaged or the electrical circuit is damaged.	Contact a qualified electrician.
After connecting to a power source, the display does not light up but the heating element heats up.	Fault in the internal circuit.	Contact an authorised service centre.
After connecting to a power source, the display lights up but the heating element does not heat up.	Fault in the main thermostat. Fault in the internal circuit. Fault on the motherboard.	Contact an authorised service centre.
Rice is not cooked sufficiently, or the cooking process takes a very long time.	Rice was not evenly distributed in the pot.	Stir the rice before closing the lid and make sure the surface is level.
	The heating element or the inner pot is deformed.	Contact an authorised service centre.
	The inner pot is not inserted correctly in the inner space of the rice cooker.	Remove and put the inner pot into the rice cooker.
	There is a foreign object between the outer bottom of the pot and the heating element.	Remove the foreign object.
	Fault in the main thermostat. Fault in the internal circuit.	Contact an authorised service centre.
Rice is burnt, or the rice cooker does not automatically switch to the Keep Warm mode.	Fault in the main thermostat. Fault in the internal circuit.	Contact an authorised service centre.
Porridge overflowed during cooking.	You added too many ingredients.	Reduce the amount of ingredients and always adhere to the maximum fill level of the inner pot.
	You selected the wrong programme.	Always select the "Porridge" programme for cooking porridge.
Error message E1 appeared on the display.	The bottom sensor is disconnected.	Contact an authorised service centre.
Error message E2 appeared on the display.	The bottom sensor is short-circuited.	Contact an authorised service centre.
Error message E3 appeared on the display.	The upper sensor is disconnected.	Contact an authorised service centre.
Error message E4 appeared on the display.	The upper sensor is short-circuited.	Contact an authorised service centre.



1. The symbol on the product or in the accompanying documentation indicates that used electrical or electronic products must not be disposed of with municipal waste. To ensure proper disposal of the product, please take it to the designated collection points where it will be accepted free of charge. By disposing of this product correctly, you will help conserve valuable natural resources and help prevent potential negative impacts on the environment and human health that could result from improper waste disposal. For more details, contact your local authority or nearest collection point. Improper disposal of this type of waste may result in fines in accordance with national regulations.

User information for disposal of electrical and electronic equipment (corporate and business use): For proper disposal of electrical and electronic equipment, ask your dealer or supplier for details.

User information for disposal of electrical and electronic equipment in other countries outside the European Union: The above symbol is valid only in European Union countries. For proper disposal of electrical and electronic equipment elsewhere, ask your (respective, local) authorities or equipment dealer for details. This is represented by the crossed-out wheeled bin symbol on the product, packaging, or printed materials.

2. Please contact your dealer for warranty repairs. In case of technical problems and questions, please contact your dealer who will inform you of the next steps. Observe the rules for working with electrical equipment. The user is not authorised to disassemble the equipment or replace any of its components. There is a risk of electrical injury if the covers are opened or removed. Incorrect assembly and reconnection of the equipment also pose a risk of electrical injury.

The **warranty period** for products is 24 months, unless otherwise stated. The warranty does not cover damage caused by non-standard use, mechanical damage, exposure to aggressive conditions, handling contrary to the user guide and normal wear and tear. The warranty period for the battery is 24 months, with a capacity warranty of 6 months. For more information on the warranty, please visit www.elem6.com/warranty.

Neither the manufacturer, importer nor distributor shall be liable for any damage caused by the assembly or improper use of the product.

EU Declaration of Conformity

The company elem6 s.r.o. hereby declares that the Lauben Glass Rice Cooker 1600AT/1600WT complies with the essential requirements and other relevant provisions of Directive **2014/30/EU** and **2014/35/EU**. All Lauben products are intended for sale without restriction in Germany, the Czech Republic, Slovakia, Poland, Hungary and other EU member states. The full Declaration of Conformity can be downloaded from www.lauben.com/support/doc.

Importers to the EU

elem6 s.r.o., Braškovská 308/15, 16100 Prague 6, Czech Republic
www.lauben.com

Manufacturer

TIGMON GmbH, Yorkstraße 22; 93049 Regensburg, Deutschland

Printing errors and changes to the user guide are subject to change.



SPECIFIKACE A VLASTNOSTI

Model	RC100T16-G01
Napětí	220–240 V~, 50–60 Hz
Příkon	500 W
Objem vnitřního hrnce	1,6 l
Spotřeba energie ve vypnutém stavu	0,3 W
Přechod do standby režimu	3 min – pokud není zvolen žádný program / okamžitě po dokončení zvoleného programu a keep warm

BEZPEČNOSTNÍ POKYNY – VŠEOBECNÉ

PŘED POUŽITÍM SPOTŘEBIČE SI PROSÍM PŘEČTĚTE VŠECHNY POKYNY.
TENTO NÁVOD SI USCHOVEJTE PRO DALŠÍ POTŘEBU.
TENTO SPOTŘEBIČ JE URČEN POUZE PRO POUŽÍVÁNÍ V DOMÁCNOSTI.

- Tento spotřebič mohou používat děti ve věku 8 let a starší a osoby se sníženými fyzickými, smyslovými nebo mentálními schopnostmi nebo s nedostatkem zkušeností a znalostí, pokud jsou pod dozorem nebo byly poučeny o používání spotřebiče bezpečným způsobem a rozumí případným nebezpečím.
- Děti si se spotřebičem nesmějí hrát.
- Čištění a údržbu prováděnou uživatelem nesmějí provádět děti, pokud nejsou starší 8 let a pod dozorem.
- Udržujte spotřebič a jeho přívod mimo dosah dětí mladších 8 let.
- Pokud je napájecí přívod poškozen, musí být nahrazen výrobcem, jeho servisním technikem nebo podobně kvalifikovanou osobou, aby se zabránilo vzniku nebezpečné situace. Spotřebič s poškozeným napájecím přívodem nebo zástrčkou je zakázáno používat.
- Přístupné povrchy se při používání mohou stát horkými.
- Tento spotřebič je určen pro použití v domácnosti a podobných prostorech, jako jsou:
  – kuchyňské kouty v obchodech, kancelářích a ostatních pracovištích;
  – prostory v zemědělství;
  – hotely, motely a jiné obytné oblasti pro hosty;
  – podniky zajišťující nocleh se snídaní.
- Při čištění se spotřebič nesmí ponořovat.

VÝSTRAHA: Zabraňte polití zástrčky.

- Povrchy, které přicházejí do kontaktu s potravinou, čistěte podle pokynů, které jsou v tomto návodu uvedeny.

VÝSTRAHA: Při nesprávném používání hrozí riziko poranění.

- Povrch topného článku obsahuje po použití zbytkové teplo.
- Vždy odpojte spotřebič od napájení, pokud ho necháváte bez dozoru, a před montáží, demontáží nebo čištěním.
- Spotřebič není určen pro činnost prostřednictvím vnějšího časového spínače nebo dálkového ovládání.
- Neponořujte spotřebič, přívodní kabel ani vidlici do vody nebo jiné tekutiny.

BEZPEČNÉ POUŽITÍ SPOTŘEBIČE

- Spotřebič je určen k použití pouze uvnitř budovy. Nepoužívejte jej venku.
- Nepoužívejte jej ke komerčním účelům.
- Spotřebič je určen k přípravě pokrmů, jako je vaření rýže, polévky, kaše apod. Nepoužívejte jej k jinému účelu, než ke kterému je určen. Je zakázáno přestavovat spotřebič k jinému účelu. Nepoužívejte žádná příslušenství, která výrobce nedoporučuje.
- Dodržujte pokyny uvedené v této uživatelské příručce.

ELEKTRICKÁ BEZPEČNOST

- Před zapojením zástrčky napájecího přívodu se ujistěte, že napětí na typovém štítku spotřebiče odpovídá napětí ve vaší síťové zásuvce. Pokud máte pochybnosti, obraťte se na kvalifikovaného elektrikáře.
- Zástrčku napájecího přívodu zapojujte jen do řádně uzemněné síťové zásuvky.
- Nepoužívejte prodlužovací kabely, vícenásobné zásuvky ani adaptéry.
- Doporučujeme zapojit spotřebič do samostatného elektrického obvodu.
- Neponořujte spotřebič, napájecí přívod ani zástrčku do vody nebo jiné tekutiny. Hrozí riziko úrazu elektrickým proudem.
- Nedotýkejte se zástrčky mokrýma nebo vlhkýma rukama, a to zvláště při zapojení nebo odpojení od zdroje napájení.
- Napájecí přívod veďte tak, aby se nedotýkal horkých povrchů, aby se přes něj nešlapalo, nebylo možné o něj zakopnout. Zajistěte, aby napájecí přívod nevisel přes okraj stolu nebo pracovní desky, aby se nezamotal, aby nebyl nadměrně ohýbán nebo aby se nedotýkal ostrých předmětů.
- Spotřebič vypněte, odpojte zástrčku napájecího přívodu od síťové zásuvky vždy, když jej necháváte bez dozoru, nebudete jej používat, před přemístěním, čištěním nebo uložením. Před čištěním nechte spotřebič vychladnout.
- Napájecí přívod odpojujte od síťové zásuvky tahem za zástrčku, nikoli tahem za přívod. Hrozí poškození napájecího přívodu nebo síťové zásuvky.

BEZPEČNÉ UMÍSTĚNÍ SPOTŘEBIČE

- Spotřebič neumísťujte na parapety oken, odkapávací desku dřezu nebo na nestabilní povrchy. Vždy jej umístěte na stabilní, rovný a suchý povrch.
- Spotřebič nepokládejte na elektrický ani plynový vařič nebo do jeho blízkosti, neumísťujte jej do blízkosti otevřeného ohně nebo zařízení, která jsou zdrojem tepla.
- Nepoužívejte spotřebič v blízkosti vany, dřezu, plaveckého bazénu nebo jiného zdroje vody.
- K vypnutí spotřebiče slouží tlačítko na ovládacím panelu. Spotřebič nevypínejte vytažením zástrčky napájecího přívodu ze síťové zásuvky.
- Zajistěte okolo spotřebiče dostatečně volný prostor k zabezpečení cirkulace vzduchu.
- Spotřebič nestavte do blízkosti stěn nebo jiných spotřebičů. Minimální vzdálenost je 10 cm, a to na všech stranách.
- Nepoužívejte spotřebič v místě, kde se používají nebo skladují hořlavé, těkavé nebo výbušné látky.

BEZPEČNÝ PROVOZ SPOTŘEBIČE

- Ze spotřebiče může unikat horká pára, když je v provozu. Ujistěte se, že v blízkosti spotřebiče nejsou žádné předměty citlivé na horkou páru.
- Neblokujte ventilační otvory spotřebiče. Hrozí jeho přehřátí a následné poškození.
- Nenechávejte spotřebič bez dozoru, když je v provozu.
- Nepoužívejte spotřebič naprázdno.
- Neotevírejte víko, zatímco je spotřebič v provozu, pokud není v návodu uvedeno jinak.
- Nemanipulujte se spotřebičem, když je v provozu.
- Před vložením vnitřního hrnce do těla spotřebiče se vždy ujistěte, že je vnější dno hrnce čisté a suché.
- Vnitřní hrnec nepokládejte na sporák, varnou desku, na gril ani na jiné zdroje tepla. Nepoužívejte vnitřní hrnec v mikrovlnné troubě nebo v běžné pečicí troubě. Nepoužívejte jej v jiném typu spotřebiče.
- Při vyjímání vnitřního hrnce po dokončení přípravy vždy používejte ochranné kuchyňské rukavice. Vnitřní hrnec se během použití zahřívá a hrozí vážné popálení při nesprávné manipulaci.
- Používejte pouze dřevěné nebo plastové náčiní. Nepoužívejte kovové náčiní, nože apod., to by mohlo poškrábat nepřilnavou povrchovou úpravu.
- Nepoužívejte spotřebič k přípravě jídla, které by mohlo zablokovat ventilační otvory zevnitř (např. celé listy kapusty, zelí, mořské řasy apod.).
- Nepoužívejte spotřebič, pokud je vnitřní hrnec poškozený, zdeformovaný, prasklý apod.
- Vnitřní skleněný hrnec nevystavujte změnám teploty, např. do zahřátého hrnce nelijte vychlazenou či ledovou vodu a naopak. Opakované vystavení hrnce změnám teploty může časem způsobit, že hrnec popraská či praskne.
- Chraňte vnitřní skleněný hrnec stejně jako základnu rýžovaru před pády, nárazy apod.
- Během prvního použití můžete zaznamenat mírný zápach či kouř, který používáním zmizí. Jedná se o běžný jev.

BEZPEČNÁ ÚDRŽBA

- Dodržujte pokyny k čištění uvedené v této uživatelské příručce.
- Jestliže jsou spotřebič, napájecí přívod nebo zástrčka poškozeny nebo spotřebič nefunguje správně, přestaňte jej používat a obraťte se na autorizovaný servis. Neprovádějte opravu sami.
- Výrobce, dovozce ani prodejce nepřebírají odpovědnost za jakékoli poškození způsobené nesprávným sestavením nebo používáním produktu.
- Zásuvka musí být umístěna v blízkosti zařízení a musí být snadno přístupná.

POPIS PRODUKTU

1. Výstup páry
2. Tlačítko k otevření víka
3. Víko
4. Průhledná základna
5. Vnitřní skleněný hrnec
6. Topné těleso
7. Ovládací panel
8. Zámek
9. Silikonové těsnění víka
10. Vyjímatelné vnitřní víko
11. Teplotní senzor
12. Odměrka

Příslušenství bez vyobrazení: lžíce na rýži

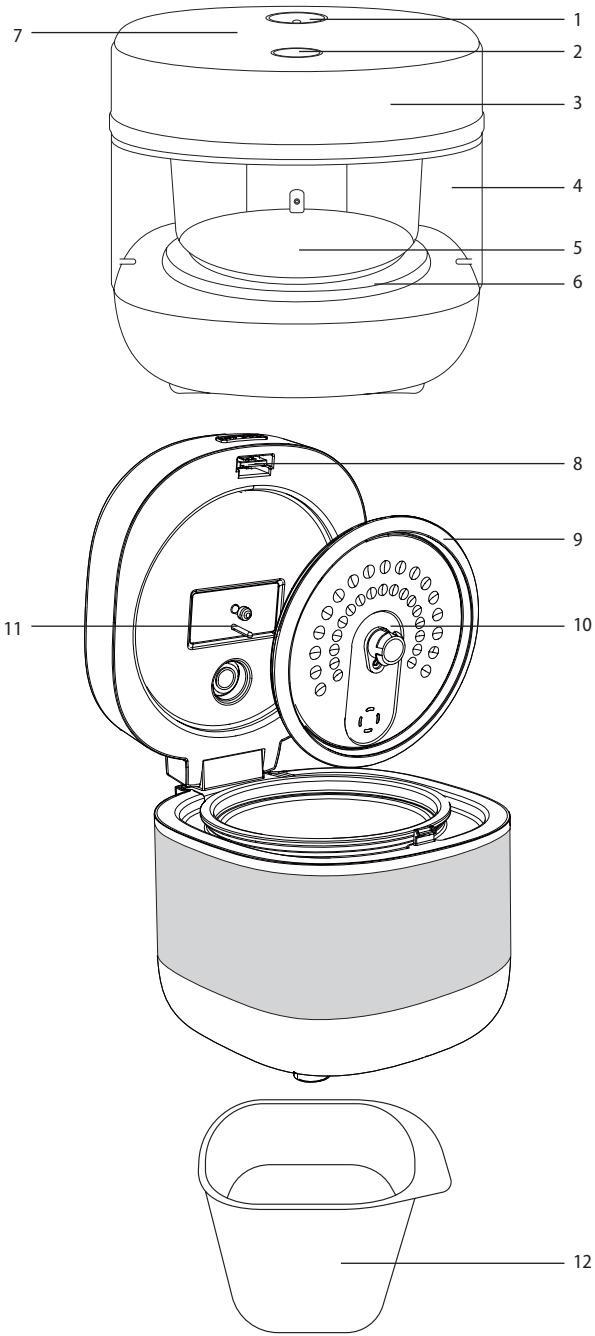

OVLÁDACÍ PANEL

1. Přednastavené programy
2. Tlačítko –
3. Displej
4. Tlačítko +
5. Tlačítko Menu
6. Tlačítko Preset
7. Tlačítko Warm/Cancel
8. Tlačítko Start

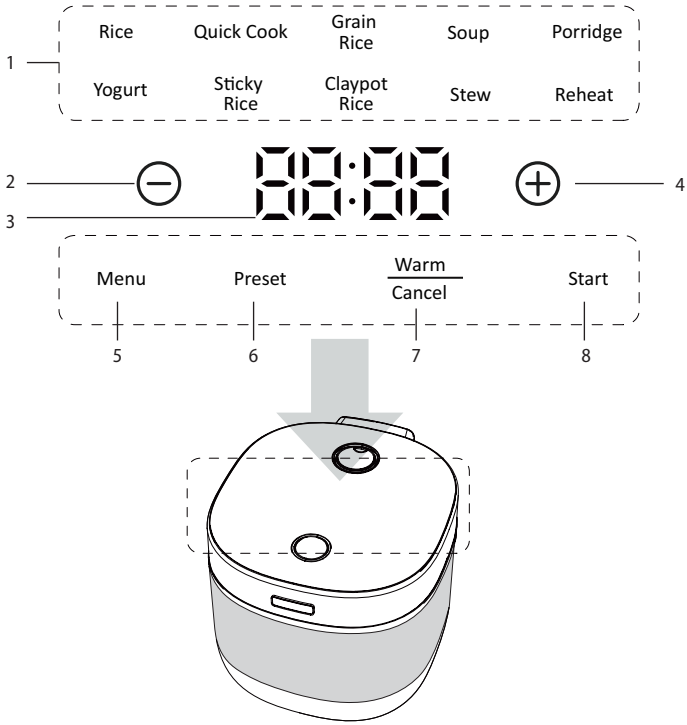

PŘED PRVNÍM POUŽITÍM

- Vyjměte rýžovar z krabice. Odstraňte veškeré obaly, fólie či výplně z rýžovaru a uložte je pro případné pozdější použití.
- Stiskněte tlačítko pro otevření víka, abyste jej otevřeli. Vyjměte vnitřní skleněný hrnec a odměrku.
- Odstraňte vnitřní víko tahem směrem od víka.
- Vnitřní skleněný hrnec, odměrku a vnitřní víko omyjte v teplé vodě s trochou prostředku na mytí nádobí. Opláchněte čistou vodou a otřete dosucha.
- Vnější povrch a vnitřní prostor rýžovaru otřete měkkou houbičkou mírně navlhčenou v teplé vodě. Otřete čistou utěrkou dosucha.
- Vnitřní víko nasaďte tak, aby otvory ve středu víka (je zde silikonové těsnění) byly zarovnány s plastovým hrotem a teplotním senzorem. Mírně zatlačte, aby plastový hrot a teplotní senzory prošly otvory. Správné vycentrování poznáte tak, že symboly šipek na těsnění a na víku rýžovaru spolu lícují.

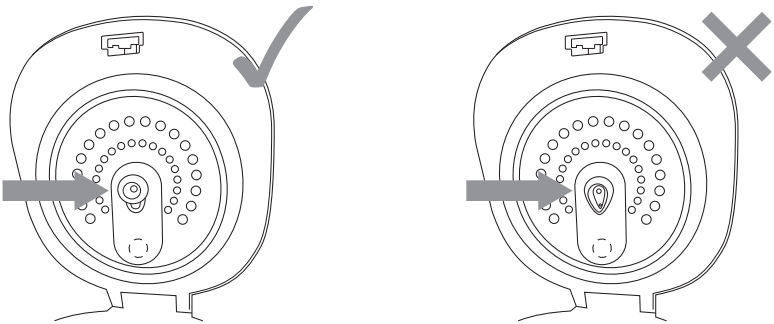

UMÍSTĚNÍ

- Umístěte rýžovar na pevný, rovný a suchý povrch v dostatečné vzdálenosti od síťové zásuvky. Nestavte jej na povrch opatřený látkou (např. ubrus) nebo na povrch citlivý na teplo. Nestavte jej do blízkosti předmětů citlivých na teplo (např. záclon, závěsů apod.).
- Zajistěte okolo rýžovaru dostatečně volný prostor k zabezpečení cirkulace vzduchu.
- Spotřebič nestavte do blízkosti stěn nebo jiných spotřebičů. Minimální vzdálenost je 30 cm, a to na všech stranách.
- Ze spotřebiče může unikat horká pára, když je v provozu. Ujistěte se, že v blízkosti spotřebiče nejsou žádné předměty citlivé na horkou páru.

ÚČEL POUŽITÍ

- Rýžovar je určen k přípravě pokrmů, jako je vaření rýže, polévky, kaše apod.

VNITŘNÍ SKLENĚNÝ HRNEC

Odměřování rýže

- Vnitřní hrnec je vybaven dvěma ryskami. Pravá ryska, označená „Rice“, je určena pro přípravu rýže a označuje počet šálků, zatímco levá ryska, označená „Porridge“, určuje hladinu vody pro např. přípravu kaše (program Porridge) či polévky (program Soup).
- Pokud budete vařit rýži, používejte dodávanou odměrku. Rýži propláchněte pod studenou vodou a nasypte do hrnce. Podle počtu odměrek poté doplňte vodu po danou rysku napravo. Např. pokud jste do hrnce vložili 3 odměrky rýže, nalijte vodu až po rysku „3“. Maximální počet odměrek, který můžete vložit do hrnce, je 3.
- Při správném dávkování rýže a zajištění dokonalé přípravy je důležité, aby byla odměrka správně zarovnána a používali jste vždy stejné množství.

VAROVÁNÍ:
Nikdy neplňte vnitřní hrnec potravinami a tekutinami nad pravou rysku Rice 3 či Porrige 3/5. Hrozí přelití potravin a poškození rýžovaru.

Vložení vnitřního hrnce do rýžovaru

- Než vložíte vnitřní hrnec do rýžovaru, vždy se ujistěte, že jsou vnější dno hrnce a topné těleso uvnitř rýžovaru čisté a suché beze zbytků potravin nebo vody. Pokud by zde zůstaly zbytky potravin, připekly by se k vnějšímu dnu nebo k topnému tělesu, což by mohlo v důsledku poškodit rýžovar.
- Pokud je to nutné, mírně otočte vnitřním hrncem v rýžovaru doleva nebo doprava, aby řádně dosedl na topné těleso.

POKYNY K POUŽITÍ

Připojení k napájení

- Zástrčku napájecího přívodu zapojte do řádně uzemněné síťové zásuvky.
- Zazní krátké pípnutí, ovládací panel se krátce rozsvítí a po chvilce zhasne a zůstane rozsvícené jen tlačítko Menu. Rýžovar je nyní v pohotovostním režimu.

Poznámka:
Během prvního použití můžete zaznamenat mírný zápach či kouř, který používáním zmizí. Jedná se o běžný jev.

Základní použití rýžovaru

1. Připravte si všechny suroviny, které budete potřebovat.

VAROVÁNÍ:
Při vkládání surovin do vnitřního hrnce vždy dodržujte rysky maximálního plnění. Vnitřní hrnec nepřeplňujte.

2. Stiskněte tlačítko pro otevření víka, abyste jej otevřeli. Vyjměte vnitřní hrnec.
3. Do hrnce vložte suroviny. V případě potřeby je zamíchejte.
4. Vložte vnitřní hrnec do rýžovaru a otřete okraje vnitřního hrnce, aby byly čisté.

5. Zavřete víko.
6. Stiskněte tlačítko **Menu**, abyste rýžovar zapnuli do aktivního stavu, ovládací panel se rozsvítí a tlačítko **Preset** a program **Rice** se rozblikají.
7. Tlačítkem **Menu** zvolte program přípravy (viz tabulka programů níže).
8. V závislosti na zvoleném programu můžete např. upravit čas vaření (zkrátit či prodloužit tlačítky +/–) či nastavit odložené spuštění. Více informací naleznete dále v návodu.
9. Stiskněte tlačítko **Start** pro spuštění rýžovaru. Zazní jedno krátké pípnutí.
10. Zvolený program a tlačítko **Warm/Cancel** zůstanou rozsvícené. Podsvícení vnitřního prostoru se rozsvítí.
11. V závislosti na zvoleném programu se na displeji zobrazí buď obdélník, který se bude cyklicky rozsvěcet a zhasínat, a zbývající doba přípravy se zobrazí až v posledních přibližně 10 minutách; nebo se začne odpočítávat nastavená doba přípravy.
12. Po dokončení přípravy zazní tři krátká pípnutí, zvolený program zhasne a rýžovar se automaticky přepne do režimu uchování teploty. Tlačítko **Warm/Cancel** zůstane rozsvícené a na displeji se začne načítat čas uchování teploty. V tomto režimu může být rýžovar až 12 hodin. Během této doby bude udržovat připravené jídlo teplé. Rýžovar se bude pravidelně spínat, aby uchoval jídlo teplé.
13. Pro zrušení režimu uchování teploty stiskněte dlouze tlačítko **Warm/Cancel** a rýžovar se přepne do pohotovostního režimu.
14. Stiskněte tlačítko pro otevření víka, abyste jej otevřeli.
15. Vyjměte vnitřní hrnec pomocí ochranných kuchyňských rukavic. K servírování používejte plastovou nebo dřevěnou lžíci.

VAROVÁNÍ:
Při otevírání víka po dokončení přípravy buďte opatrní, abyste se neopařili od unikající páry.

Poznámka:
Přípravu můžete kdykoli zrušit dlouhým stisknutím tlačítka **Warm/Cancel**.

TABULKA PROGRAMŮ PŘÍPRAVY

Program přípravy	Výchozí doba přípravy	Úprava doby přípravy	Odložené spuštění	Uchování teploty	Popis
Rice	00:50	--	Až 24 hodin	Ano	Program vhodný k vaření bílé rýže.
Quick Cook	00:40	--	Až 24 hodin	Ano	Program rychlé přípravy rýže.
Grain Rice	01:10	01:00 až 02:00	Až 24 hodin	Ano	Program vhodný k vaření hnědé rýže.
Soup	02:00	01:00 – 01:30 – 02:00	Až 24 hodin	Ano	Program vhodný k vaření polévky.
Porridge	01:00	01:00 – 01:30 – 02:00	Až 24 hodin	Ano	Program vhodný k přípravě kaše. Doporučený poměr vloček a vody je 1 : 7.
Yogurt	12:00	--	Až 24 hodin	Ne	Program vhodný k přípravě jogurtu. Po dokončení programu se rýžovar přepne do pohotovostního režimu.
Sticky Rice	00:50	--	Až 24 hodin	Ano	Program vhodný k přípravě lepkavé rýže.
Claypot Rice	01:10	01:00 až 01:20	Až 24 hodin	Ano	Program vhodný k přípravě rýže claypot (rýže se zeleninou, kousky masa apod.).
Stew	02:00	01:00 až 02:00	Až 24 hodin	Ano	Program vhodný k přípravě dušených pokrmů.
Reheat	00:30	00:20 až 00:40	Až 24 hodin	Ano	Program vhodný k ohřevu jídel, rýže nebo kaše.

Poznámka:
Doba přípravy rýže se může lišit v závislosti na použitém množství rýže.

ÚPRAVA DOBY PŘÍPRAVY

1. Tlačítkem **Menu** zvolte program přípravy, který umožňuje úpravu doby přípravy – viz tabulka výše.
2. Opakovaným stisknutím tlačítek +/– upravte dobu přípravy. Tlačítkem + prodlužujete dobu přípravy, zatímco tlačítkem – dobu přípravy zkracujete.
3. Pro spuštění rýžovaru stiskněte tlačítko **Start**.

Poznámka:
Pokud potřebujete upravit dobu přípravy a zároveň nastavit odložené spuštění, nejdříve upravte dobu přípravy a poté nastavte odložené spuštění.

Odložené spuštění

Tato funkce umožňuje spustit rýžovar po uplynutí nastavené doby.

1. Vložte suroviny do vnitřního hrnce.
2. Tlačítkem **Menu** zvolte program přípravy. Podle potřeby upravte dobu přípravy.
3. Stiskněte tlačítko **Preset** a na displeji se zobrazí výchozí doba odloženého spuštění „04:00".
4. Opakovaným stisknutím tlačítek **+/–** upravte dobu odloženého spuštění. Tlačítkem **+** dobu prodlužujete, zatímco tlačítkem **–** dobu zkracujete. Dobu odloženého spuštění můžete nastavit až na 24 hodin.
5. Stiskněte tlačítko **Start** a spustí se odpočítávání nastavené doby odloženého spuštění.
6. Když uplyne nastavená doba, rýžovar automaticky spustí přípravu.

VAROVÁNÍ:
Doba odloženého spuštění by neměla být příliš dlouhá, pokud používáte čerstvé suroviny. Mohlo by dojít k jejich znehodnocení. Vždy zvolte dobu odloženého spuštění adekvátně podle použitých surovin.

Program Yogurt

- Tento program je určen k přípravě domácího jogurtu. Používejte čerstvé plnotučné mléko a jogurt s živou jogurtovou kulturou, abyste si vyrobili vlastní kvalitní domácí jogurt.

1. Do vnitřní nádoby nalijte 250 ml čerstvého plnotučného mléka a přidejte přibližně 50 ml bílého jogurtu s živou jogurtovou kulturou. Promíchejte a vnitřní nádobu vložte do rýžovaru.
2. Zavřete víko a zvolte program Yogurt tlačítkem **Menu**. Na displeji se zobrazí doba přípravy 12:00. Tuto dobu není možné změnit.
3. Stiskněte tlačítko **Start** pro spuštění přípravy.
4. Po uplynutí doby přípravy se rýžovar přepne do pohotovostního režimu.
5. Hotový jogurt nechte vychladnout na pokojovou teplotu, přendejte do vhodné dózy a skladujte v lednici.
6. Takto připravený jogurt zkonzumujte do 3 až 5 dnů. Vždy jej uchovávejte v lednici.

Funkce uchování teploty

1. **Automatické uchování teploty**
   Po dokončení vaření se rýžovar automaticky přepne do 12hodinového režimu uchování teploty. Na displeji se bude načítat uplynulá doba.
   Chcete-li funkci vypnout, stiskněte dlouze tlačítko **Warm/Cancel** po dobu 2 sekund.
2. **Manuální uchování teploty**
   Když je rýžovar zapnutý, stiskněte krátce tlačítko **Warm/Cancel**.
   Na displeji se zobrazí „00:00", zazní pípnutí a rýžovar spustí manuální uchování teploty. Na displeji se bude načítat uplynulá doba.
   Tlačítko **Warm/Cancel** zůstane rozsvícené.
   Manuální uchování teploty bude zapnuté po dobu 12 hodin, poté se automaticky zruší.
   Chcete-li funkci vypnout, stiskněte dlouze tlačítko **Warm/Cancel** po dobu 2 sekund.

Rady k přípravě rýže

- Při odměřování rýže používejte dodávanou odměrku. Jedna plná odměrka rýže představuje přibližně 150 g rýže.
- Obecný poměr dávkování rýže a vody je 1 : 1,1 odměrky. Nicméně v závislosti na druhu rýže se může množství vody lišit.
- Vnitřní hrnec je rovněž vybaven ryskami, podle kterých můžete určit správný poměr rýže a vody. Podle počtu odměrek rýže doplňte vodu k rysce, např. pokud vložíte 1 odměrku rýže, doplňte vodu k číslu 1.

- Doporučujeme rýži před přípravou propláchnout pod studenou tekoucí vodou, dokud nebude voda čirá.
- Aby se rýže rovnoměrně uvařila, je třeba, aby byla rovnoměrně rozmístěna po dně vnitřního hrnce. Rýži před zavřením víka zamíchejte a ujistěte se, že je její hladina v rovině.

ČIŠTĚNÍ A ÚDRŽBA

- Před čištěním a údržbou odpojte zástrčku napájecího přívodu od síťové zásuvky a nechte rýžovar/spotřebič zcela vychladnout.

VAROVÁNÍ:
Neponořujte spotřebič, napájecí přívod ani zástrčku do vody nebo jiné tekutiny. Hrozí riziko úrazu elektrickým proudem.

Poznámka:
K čištění nepoužívejte žádné abrazivní nebo chemické čisticí prostředky, benzen, rozpouštědla, alkohol apod. Nepoužívejte drátěnky ani jiné pomůcky, které by mohly poškrábat povrch.

Vnitřní skleněný hrnec a odměrka

- Vnitřní hrnec a odměrku omyjte v teplé vodě s trochou prostředku na mytí nádobí. Opláchněte čistou vodou a otřete dosucha.
- Pokud je dno vnitřního hrnce připálené, nalijte do hrnce teplou vodu a přidejte malé množství prostředku na mytí nádobí. Nechte chvíli působit a poté omyjte.

Vnitřní víko

- Stiskněte tlačítko pro otevření víka, abyste jej otevřeli.
- Vytáhněte vnitřní víko a sejměte silikonové těsnění z jeho vnějšího okraje a sejměte silikonové těsnění okolo vnitřního oválného otvoru.
- Vnitřní víko a silikonová těsnění omyjte v teplé vodě s trochou prostředku na mytí nádobí. Opláchněte čistou vodou a otřete dosucha.
- Silikonové těsnění vnitřního oválného otvoru nasaďte do otvoru (z lícové strany) a rovnoměrně jej rozložte.
- Silikonové těsnění vnějšího okraje nasaďte na vnitřní víko tak, aby šipky na těsnění byly na vnější straně, tj. na straně, která je viditelná po otevření víka. Mějte na paměti, že silikonové těsnění má dvě drážky. Vnitřní víko nasazujte až do druhé drážky. Pokud umístíte těsnění do první drážky, bude těsnění velmi volné a z okraje vnitřního víka spadne.
- Před nasazením vnitřního víka otřete prostor víka (z vnitřní strany) suchou utěrkou, abyste odstranili nahromaděnou kondenzovanou vodu, která se vytvořila během přípravy.
- Vnitřní víko nasaďte tak, aby otvory ve středu víka (je zde silikonové těsnění) byly zarovnány s plastovým hrotem a teplotním senzorem. Mírně zatlačte, aby plastový hrot a teplotní senzory prošly otvory.

Výstup páry

- Čas od času je třeba vyčistit i výstup páry a jeho těsnění.
- Stiskněte tlačítko pro otevření víka, abyste jej otevřeli, a vytáhněte vnitřní víko.
- Zatlačte zevnitř víka, abyste uvolnili výstup páry. Doporučujeme jej přidržovat z druhé (vnější) strany víka.
- Odstraňte silikonové těsnění z otvoru ve víku a odstraňte i silikonovou koncovku ze spodní strany výstupu páry.
- Všechny části omyjte v teplé vodě s trochou prostředku na mytí nádobí. Opláchněte čistou vodou a otřete dosucha.
- Do otvoru ve víku vložte silikonové těsnění. Dbejte na to, aby vypouklý konec těsnění směřoval do vnitřního prostoru rýžovaru.
- Nasaďte silikonovou koncovku na spodní stranu výstupu páry.
- Výstup páry vložte zpět do otvoru.

Vnější povrch

- Vnější povrch a vnitřní prostor rýžovaru otřete měkkou houbičkou mírně navlhčenou v teplé vodě. Otřete čistou utěrkou dosucha.

Uložení

- Před uložením vyčistěte rýžovar podle pokynů výše.
- Uložte rýžovar do originální krabice, příp. do jiného obalu na suché a stinné místo mimo dosah dětí a domácích mazlíčků.

ŘEŠENÍ PROBLÉMŮ

- V tabulce níže naleznete problémy, se kterými se můžete během používání spotřebiče setkat, a jejich řešení. Pomůže vám vyřešit problém před kontaktováním autorizovaného servisu.
- Pokud problém v tabulce uvedený není nebo přetrvává, přestaňte rýžovar používat a kontaktujte autorizovaný servis. Rýžovar neopravujte svépomocí. Hrozí riziko úrazu elektrickým proudem.

Problém	Příčina	Řešení
Po připojení ke zdroji napájení se displej nerozsvítil a topný článek nehřeje.	Napájecí přívod není správně vložený v zásuvce.	Zkontrolujte zapojení zástrčky.
	Síťová zásuvka, do které jste rýžovar zapojili, není pod napětím nebo má spadlý jistič.	Zapojte napájecí přívod do jiné zásuvky, příp. nahoďte jistič.
	Síťová zásuvka, do které jste rýžovar zapojili, je poškozená, příp. je poškozený elektrický obvod.	Obraťte se na kvalifikovaného elektrikáře.
Po připojení ke zdroji napájení se displej nerozsvítil, ale topný článek hřeje.	Závada na vnitřním okruhu.	Obraťte se na autorizovaný servis.
Po připojení ke zdroji napájení se displej rozsvítil, ale topný článek nehřeje.	Závada na hlavním termostatu. Závada na vnitřním okruhu. Závada na základní desce.	Obraťte se na autorizovaný servis.
Rýže není dostatečně uvařená, příp. příprava trvá velmi dlouho.	Rýže nebyla v hrnci rovnoměrně rozmístěna.	Před zavřením víka rýži zamíchejte a ujistěte se, že je její hladina v rovině.
	Topné těleso nebo vnitřní hrnec jsou zdeformované.	Obraťte se na autorizovaný servis.
	Vnitřní hrnec není správně umístěný ve vnitřním prostoru rýžovaru.	Vyjměte a znovu vložte vnitřní hrnec do rýžovaru.
	V prostoru mezi vnějším dnem hrnce a topným článkem je cizí předmět.	Odstraňte cizí předmět.
	Závada na hlavním termostatu. Závada na vnitřním okruhu.	Obraťte se na autorizovaný servis.
Rýže je spálená nebo se rýžovar nepřepne automaticky do režimu uchování teploty.	Závada na hlavním termostatu. Závada na vnitřním okruhu.	Obraťte se na autorizovaný servis.
Kaše během přípravy přetekla.	Vložili jste příliš mnoho surovin.	Snižte množství surovin a vždy dodržujte maximální hladinu pro plnění vnitřního hrnce.
	Použili jste jiný program.	Pro přípravu kaše zvolte vždy program „Porridge“.
Na displeji se zobrazilo chybové hlášení E1.	Spodní senzor je rozpojený.	Obraťte se na autorizovaný servis.
Na displeji se zobrazilo chybové hlášení E2.	Spodní senzor je zkratovaný.	Obraťte se na autorizovaný servis.
Na displeji se zobrazilo chybové hlášení E3.	Horní senzor je rozpojený.	Obraťte se na autorizovaný servis.
Na displeji se zobrazilo chybové hlášení E4.	Horní senzor je zkratovaný.	Obraťte se na autorizovaný servis.



1. Uvedený symbol na výrobku nebo v průvodní dokumentaci znamená, že použité elektrické nebo elektronické výrobky nesmí být likvidovány společně s komunálním odpadem. Za účelem správné likvidace výrobku jej odevzdejte na určených sběrných místech, kde bude přijat zdarma. Správnou likvidací tohoto produktu pomůžete zachovat cenné přírodní zdroje a napomáháte prevenci potenciálních negativních dopadů na životní prostředí a lidské zdraví, což by mohly být důsledky nesprávné likvidace odpadů. Další podrobnosti si vyžádejte od místního úřadu nebo nejbližšího sběrného místa. Při nesprávné likvidaci tohoto druhu odpadu mohou být v souladu s národními předpisy uděleny pokuty.

Informace pro uživatele k likvidaci elektrických a elektronických zařízení (firemní a podnikové použití): Pro správnou likvidaci elektrických a elektronických zařízení si vyžádejte podrobné informace u svého prodejce nebo dodavatele.

Informace pro uživatele k likvidaci elektrických a elektronických zařízení v ostatních zemích mimo Evropskou unii: Výše uvedený symbol je platný pouze v zemích Evropské unie. Pro správnou likvidaci elektrických a elektronických zařízení jinde si vyžádejte podrobné informace u svých (příslušných, místních) úřadů nebo prodejce zařízení. Vše vyjadřuje symbol přeškrtnutého kontejneru na výrobku, obalu nebo tištěných materiálech.

2. Záruční opravy zařízení uplatňujte u svého prodejce. V případě technických problémů a dotazů kontaktujte svého prodejce, který vás bude informovat o dalším postupu. Dodržujte pravidla pro práci s elektrickými zařízeními. Uživatel není oprávněn rozebírat zařízení ani vyměňovat žádnou jeho součást. Při otevření nebo odstranění krytů hrozí riziko úrazu elektrickým proudem. Při nesprávném sestavení zařízení a jeho opětovném zapojení se rovněž vystavujete riziku úrazu elektrickým proudem.

Záruční lhůta je na produkty 24 měsíců, pokud není stanoveno jinak. Záruka se nevztahuje na poškození způsobené nestandardním používáním, mechanickým poškozením, vystavením agresivním podmínkám, zacházením v rozporu s manuálem a běžným opotřebením. Záruční doba na baterii je 24 měsíců, na její kapacitu 6 měsíců. Více informací ohledně záruky naleznete na www.elem6.com/warranty.

Výrobce, dovozce ani distributor nenesou žádnou odpovědnost za jakékoli škody způsobené montáží nebo nesprávným užíváním produktu.

EU Prohlášení o shodě

Společnost elem6 s.r.o. tímto prohlašuje, že zařízení Lauben Glass Rice Cooker 1600AT/1600WT je ve shodě se základními požadavky a dalšími příslušnými ustanoveními směrnice **2014/30/EU** a **2014/35/EU**. Všechny produkty Lauben jsou určeny pro prodej bez omezení v Německu, České republice, Slovensku, Polsku, Maďarsku a v dalších členských zemích EU. Úplné prohlášení o shodě lze stáhnout z webu www.lauben.com/support/doc.

Dovozce do EU

elem6 s.r.o., Braškovská 308/15, 16100 Praha 6, Česká republika
www.lauben.com

Výrobce

TIGMON GmbH, Yorkstraße 22; 93049 Regensburg, Deutschland

Tiskové chyby a změny v manuálu jsou vyhrazeny.

ŠPECIFIKÁCIE A VLASTNOSTI

Model	RC100T16-G01
Napätie	220 – 240 V~, 50 – 60 Hz
Príkon	500 W
Objem vnútorného hrnca	1,6 l
Spotreba energie vo vypnutom stave	0,3 W
Prechod do pohotovostného režimu	3 min – ak nie je zvolený žiadny program / okamžite po dokončení zvoleného programu a keep warm

BEZPEČNOSTNÉ POKYNY – VŠEOBECNÉ

PRED POUŽITÍM SPOTREBIČA SI, PROSÍM, PREČÍTAJTE VŠETKY POKYNY.
TENTO NÁVOD SI USCHOVAJTE NA ĎALŠIU POTREBU.
TENTO SPOTREBIČ JE URČENÝ IBA NA POUŽÍVANIE V DOMÁCNOSTI.

- Tento spotrebič môžu používať deti vo veku 8 rokov a staršie a osoby so zníženými fyzickými, zmyslovými alebo mentálnymi schopnosťami alebo s nedostatkom skúseností a znalostí, ak sú pod dozorom alebo boli poučené o používaní spotrebiča bezpečným spôsobom a rozumejú prípadným nebezpečenstvám.
- Deti sa so spotrebičom nesmú hrať.
- Čistenie a údržbu vykonávanú používateľom nesmú vykonávať deti, ak nie sú staršie ako 8 rokov a pod dozorom.
- Udržujte spotrebič a jeho prívod mimo dosahu detí mladších ako 8 rokov.
- Ak je napájací prívod poškodený, musí ho nahradiť výrobca, jeho servisný technik alebo podobne kvalifikovaná osoba, aby sa zabránilo vzniku nebezpečnej situácie. Spotrebič s poškodeným napájacím prívodom alebo zástrčkou je zakázané používať.
- Prístupné povrchy sa pri používaní môžu stať horúcimi.
- Tento spotrebič je určený na použitie v domácnosti a podobných priestoroch, ako sú:
  – kuchynské kúty v obchodoch, kanceláriách a ostatných pracoviskách;
  – priestory v poľnohospodárstve;
  – hotely, motely a iné ubytovacie zariadenia pre hostí;
  – podniky zaisťujúce nocľah s raňajkami.

- Pri čistení sa spotrebič nesmie ponárať.

VÝSTRAHA: Zabráňte poliatiu zástrčky.

- Povrchy, ktoré prichádzajú do kontaktu s potravinou, čistite podľa pokynov, ktoré sú v tomto návode uvedené.

VÝSTRAHA: Pri nesprávnom používaní hrozí riziko poranenia.

- Povrch ohrievacieho článku obsahuje po použití zvyškové teplo.
- Vždy odpojte spotrebič od napájania, ak ho nechávate bez dozoru, a pred montážou, demontážou alebo čistením.
- Spotrebič nie je určený na činnosť prostredníctvom vonkajšieho časového spínača alebo diaľkového ovládania.
- Neponárajte spotrebič, prívodný kábel ani vidlicu do vody alebo inej tekutiny.

BEZPEČNÉ POUŽITIE SPOTREBIČA

- Spotrebič je určený na použitie iba vnútri budovy. Nepoužívajte ho vonku.
- Nepoužívajte ho na komerčné účely.
- Spotrebič je určený na prípravu pokrmov, ako je varenie ryže, polievky, kaše a pod. Nepoužívajte ho na iný účel, než na ktorý je určený. Je zakázané prestavovať spotrebič na iný účel. Nepoužívajte žiadne príslušenstvá, ktoré výrobca neodporúča.
- Dodržujte pokyny uvedené v tejto používateľskej príručke.

ELEKTRICKÁ BEZPEČNOSŤ

- Pred zapojením zástrčky napájacieho prívodu sa uistite, že napätie na typovom štítku spotrebiča zodpovedá napätiu vo vašej sieťovej zásuvke. Ak máte pochybnosti, obráťte sa na kvalifikovaného elektrikára.
- Zástrčku napájacieho prívodu zapájajte len do riadne uzemnenej sieťovej zásuvky.
- Nepoužívajte predlžovacie káble, viacnásobné zásuvky ani adaptéry.
- Odporúčame zapojiť spotrebič do samostatného elektrického obvodu.
- Neponárajte spotrebič, napájací prívod ani zástrčku do vody alebo inej tekutiny. Hrozí riziko úrazu elektrickým prúdom.
- Nedotýkajte sa zástrčky mokrými alebo vlhkými rukami, a to obzvlášť pri zapojení alebo odpojení od zdroja napájania.
- Napájací prívod veďte tak, aby sa nedotýkal horúcich povrchov, aby sa cez neho nešliapalo, nebolo možné oň zakopnúť. Zaistite, aby napájací prívod nevisel cez okraj stola alebo pracovnej dosky, aby sa nezamotal, aby sa nadmerne neohýbal alebo aby sa nedotýkal ostrých predmetov.
- Spotrebič vypnite, odpojte zástrčku napájacieho prívodu od sieťovej zásuvky vždy, keď ho nechávate bez dozoru, nebudete ho používať, pred premiestnením, čistením alebo uložením. Pred čistením nechajte spotrebič vychladnúť.
- Napájací prívod odpájajte od sieťovej zásuvky ťahom za zástrčku, nie ťahom za prívod. Hrozí poškodenie napájacieho prívodu alebo sieťovej zásuvky.

BEZPEČNÉ UMIESTNENIE SPOTREBIČA

- Spotrebič neumiestňujte na parapety okien, odkvapkávaciu dosku drezu alebo na nestabilné povrchy. Vždy ho umiestnite na stabilný, rovný a suchý povrch.
- Spotrebič neklaďte na elektrický ani plynový varič alebo do jeho blízkosti, neumiestňujte ho do blízkosti otvoreného ohňa alebo zariadení, ktoré sú zdrojom tepla.
- Nepoužívajte spotrebič v blízkosti vane, drezu, plaveckého bazéna alebo iného zdroja vody.
- Na vypnutie spotrebiča slúži tlačidlo na ovládacom paneli. Spotrebič nevypínajte vytiahnutím zástrčky napájacieho prívodu zo sieťovej zásuvky.

- Zaistite okolo spotrebiča dostatočne voľný priestor na zabezpečenie cirkulácie vzduchu.
- Spotrebič neumiestňujte do blízkosti stien alebo iných spotrebičov. Minimálna vzdialenosť je 10 cm, a to na všetkých stranách.
- Nepoužívajte spotrebič v mieste, kde sa používajú alebo skladujú horľavé, prchavé alebo výbušné látky.

BEZPEČNÁ PREVÁDZKA SPOTREBIČA

- Zo spotrebiča môže unikať horúca para, keď je v prevádzke. Uistite sa, že v blízkosti spotrebiča nie sú žiadne predmety citlivé na horúcu paru.
- Neblokujte ventilačné otvory spotrebiča. Hrozí jeho prehriatie a následné poškodenie.
- Nenechávajte spotrebič bez dozoru, keď je v prevádzke.
- Nepoužívajte spotrebič naprázdno.
- Neotvárajte veko, zatiaľ čo je spotrebič v prevádzke, ak nie je v návode uvedené inak.
- Nemanipulujte so spotrebičom, keď je v prevádzke.
- Pred vložením vnútorného hrnca do tela spotrebiča sa vždy uistite, že je vonkajšie dno hrnca čisté a suché.
- Vnútorný hrniec neklaďte na sporák, varnú dosku, na gril ani na iné zdroje tepla. Nepoužívajte vnútorný hrniec v mikrovlnnej rúre alebo v bežnej rúre na pečenie. Nepoužívajte ho v inom type spotrebiča.
- Pri vyberaní vnútorného hrnca po dokončení prípravy vždy používajte ochranné kuchynské rukavice. Vnútorný hrniec sa počas použitia zahrieva a hrozí vážne popálenie pri nesprávnej manipulácii.
- Používajte iba drevené alebo plastové náčinie. Nepoužívajte kovové náčinie, nože a pod., to by mohlo poškriabať nepriľnavú povrchovú úpravu.
- Nepoužívajte spotrebič na prípravu jedla, ktoré by mohlo zablokovať ventilačné otvory zvnútra (napr. celé listy kelu, kapusty, morské riasy a pod.).
- Nepoužívajte spotrebič, ak je vnútorný hrniec poškodený, zdeformovaný, prasknutý a pod.
- Vnútorný sklenený hrniec nevystavujte zmenám teploty, napr. do zahriateho hrnca nelejte vychladenú či ľadovú vodu a naopak. Opakované vystavenie hrnca zmenám teploty môže časom spôsobiť, že hrniec popraská či praskne.
- Chráňte vnútorný sklenený hrniec rovnako ako základňu ryžovaru pred pádmi, nárazmi a pod.
- Počas prvého použitia môžete zaznamenať mierny zápach či dym, ktorý používaním zmizne. Jedná sa o bežný jav.

BEZPEČNÁ ÚDRŽBA

- Dodržujte pokyny na čistenie uvedené v tejto používateľskej príručke.
- Ak sú spotrebič, napájací prívod alebo zástrčka poškodené alebo spotrebič nefunguje správne, prestaňte ho používať a obráťte sa na autorizovaný servis. Nevykonávajte opravu sami.
- Výrobca, dovozca ani predajca nepreberajú zodpovednosť za akékoľvek poškodenie spôsobené nesprávnym zostavením alebo používaním produktu.
- Zásuvka musí byť umiestnená v blízkosti zariadenia a musí byť ľahko prístupná.

POPIS PRODUKTU

1. Výstup pary
2. Tlačidlo na otvorenie veka
3. Veko
4. Priehľadná základňa
5. Vnútorný sklenený hrniec
6. Ohrievacie teleso
7. Ovládací panel
8. Zámka
9. Silikónové tesnenie veka
10. Vyberateľné vnútorné veko
11. Teplotný senzor
12. Odmerka

Príslušenstvo bez vyobrazenia: lyžica na ryžu

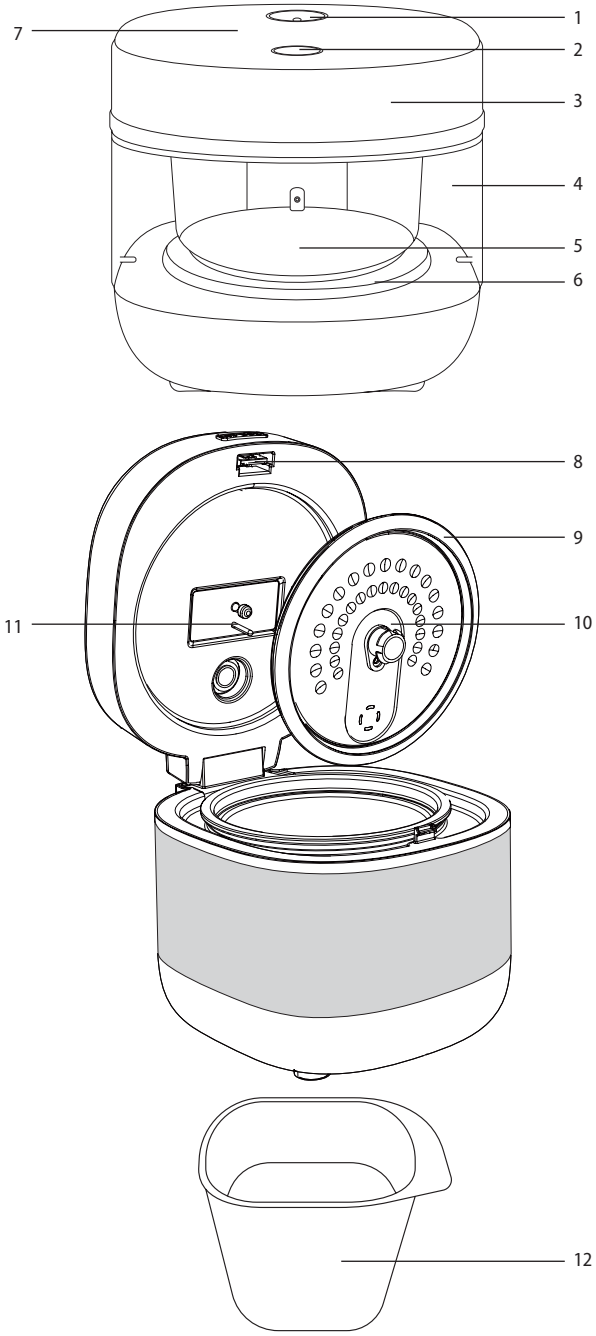

OVLÁDACÍ PANEL

1. Prednastavené programy
2. Tlačidlo –
3. Displej
4. Tlačidlo +
5. Tlačidlo Menu
6. Tlačidlo Preset
7. Tlačidlo Warm/Cancel
8. Tlačidlo Start

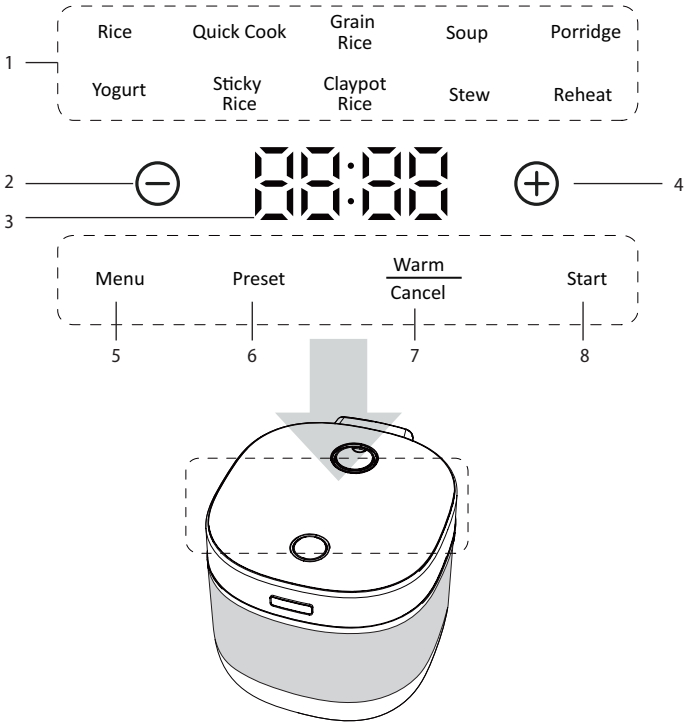

PRED PRVÝM POUŽITÍM

- Vyjmite ryžovar z krabice. Odstráňte všetky obaly, fólie či výplne z ryžovaru a uložte ich pre prípadné neskoršie použitie.
- Stlačte tlačidlo na otvorenie veka, aby ste ho otvorili. Vyjmite vnútorný sklenený hrniec a odmerku.
- Odstráňte vnútorné veko ťahom smerom od veka.
- Vnútorný sklenený hrniec, odmerku a vnútorné veko umyte v teplej vode s trochou prostriedku na umývanie riadu. Opláchnite čistou vodou a utrite dosucha.
- Vonkajší povrch a vnútorný priestor ryžovaru utrite mäkkou hubkou mierne navlhčenou v teplej vode. Utrite čistou utierkou dosucha.
- Vnútorné veko nasaďte tak, aby sa otvory v strede veka (je tam silikónové tesnenie) zarovnali s plastovým hrotom a teplotným senzorom. Mierne zatlačte, aby plastový hrot a teplotné senzory prešli otvormi. Správne vystredenie poznáte tak, že symboly šípok na tesnení a na veku ryžovaru spolu lícujú.

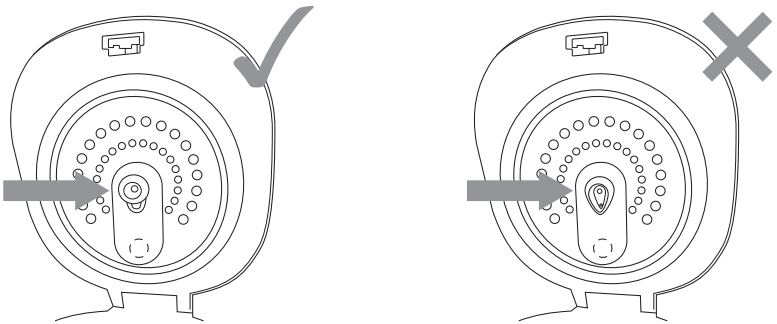

UMIESTNENIE

- Umiestnite ryžovar na pevný, rovný a suchý povrch v dostatočnej vzdialenosti od sieťovej zásuvky. Neumiestňujte ho na povrch opatrený látkou (napr. obrus) alebo na povrch citlivý na teplo. Neumiestňujte ho do blízkosti predmetov citlivých na teplo (napr. záclon, závesov a pod.).
- Zaistite okolo ryžovaru dostatočne voľný priestor na zabezpečenie cirkulácie vzduchu.
- Spotrebič neumiestňujte do blízkosti stien alebo iných spotrebičov. Minimálna vzdialenosť je 30 cm, a to na všetkých stranách.
- Zo spotrebiča môže unikať horúca para, keď je v prevádzke. Uistite sa, že v blízkosti spotrebiča nie sú žiadne predmety citlivé na horúcu paru.

ÚČEL POUŽITIA

- Ryžovar je určený na prípravu pokrmov, ako je varenie ryže, polievky, kaše a pod.

VNÚTORNÝ SKLENENÝ HRNIEC

Odmeriavanie ryže

- Vnútorný hrniec je vybavený dvoma ryskami. Pravá ryska, označená „Rice", je určená na prípravu ryže a označuje počet šálok, zatiaľ čo ľavá ryska, označená „Porridge", určuje hladinu vody napr. na prípravu kaše (program Porridge) či polievky (program Soup).
- Ak budete variť ryžu, používajte dodávanú odmerku. Ryžu prepláchnite pod studenou vodou a nasypte do hrnca. Podľa počtu odmeriek potom doplňte vodu po danú rysku napravo. Napr. ak ste do hrnca vložili 3 odmerky ryže, nalejte vodu až po rysku „3". Maximálny počet odmeriek, ktorý môžete vložiť do hrnca, je 3.
- Pri správnom dávkovaní ryže a zaistení dokonalej prípravy je dôležité, aby bola odmerka správne zarovnaná a používali ste vždy rovnaké množstvo.

VAROVANIE:
Nikdy neplňte vnútorný hrniec potravinami a tekutinami nad pravou rysku Rice 3 či Porrige 3/5. Hrozí preliatie potravín a poškodenie ryžovaru.

Vloženie vnútorného hrnca do ryžovaru

- Skôr ako vnútorný hrniec vložíte do ryžovaru, vždy sa uistite, že sú vonkajšie dno hrnca a ohrievacie teleso vnútri ryžovaru čisté a suché bez zvyškov potravín alebo vody. Ak by tu zostali zvyšky potravín, pripiekli by sa k vonkajšiemu dnu alebo k ohrievaciemu telesu, čo by mohlo v dôsledku poškodiť ryžovar.
- Ak je to nutné, mierne otočte vnútorným hrncom v ryžovare doľava alebo doprava, aby riadne dosadol na ohrievacie teleso.

POKYNY NA POUŽITIE

Pripojenie k napájaniu

- Zástrčku napájacieho prívodu zapojte do riadne uzemnenej sieťovej zásuvky.
- Zaznie krátke pípnutie, ovládací panel sa krátko rozsvieti a po chvíľke zhasne a zostane rozsvietené len tlačidlo Menu. Ryžovar je teraz v pohotovostnom režime.

Poznámka:
Počas prvého použitia môžete zaznamenať mierny zápach či dym, ktorý používaním zmizne. Jedná sa o bežný jav.

Základné použitie ryžovaru

1. Pripravte si všetky suroviny, ktoré budete potrebovať.

VAROVANIE:
Pri vkladaní surovín do vnútorného hrnca vždy dodržujte rysky maximálneho plnenia. Vnútorný hrniec nepreplňujte.

2. Stlačte tlačidlo na otvorenie veka, aby ste ho otvorili. Vyberte vnútorný hrniec.
3. Do hrnca vložte suroviny. V prípade potreby ich zamiešajte.
4. Vložte vnútorný hrniec do ryžovaru a utrite okraje vnútorného hrnca, aby boli čisté.

5. Zavrite veko.
6. Stlačte tlačidlo **Menu**, aby ste ryžovar zapli do aktívneho stavu, ovládací panel sa rozsvieti a tlačidlo **Preset** a program **Rice** sa rozblikajú.
7. Tlačidlom **Menu** zvoľte program prípravy (pozrite tabuľku programov nižšie).
8. V závislosti od zvoleného programu môžete napr. upraviť čas varenia (skrátiť či predĺžiť tlačidlami +/–) či nastaviť odložené spustenie. Viac informácií nájdete ďalej v návode.
9. Stlačte tlačidlo **Start** pre spustenie ryžovaru. Zaznie jedno krátke pípnutie.
10. Zvolený program a tlačidlo **Warm/Cancel** zostanú rozsvietené. Podsvietenie vnútorného priestoru sa rozsvieti.
11. V závislosti od zvoleného programu sa na displeji zobrazí buď obdĺžnik, ktorý sa bude cyklicky rozsvecovať a zhasínať, a zvyšný čas prípravy sa zobrazí až v posledných približne 10 minútach; alebo sa začne odpočítavať nastavený čas prípravy.
12. Po dokončení prípravy zaznejú tri krátke pípnutia, zvolený program zhasne a ryžovar sa automaticky prepne do režimu uchovávania teploty. Tlačidlo **Warm/Cancel** zostane rozsvietené a na displeji sa začne načítať čas uchovania teploty. V tomto režime môže byť ryžovar až 12 hodín. Za tento čas bude udržiavať pripravené jedlo teplé. Ryžovar sa bude pravidelne spínať, aby uchoval jedlo teplé.
13. Pre zrušenie režimu uchovania teploty dlho stlačte tlačidlo **Warm/Cancel** a ryžovar sa prepne do pohotovostného režimu.
14. Stlačte tlačidlo na otvorenie veka, aby ste ho otvorili.
15. Vyberte vnútorný hrniec pomocou ochranných kuchynských rukavíc. Na servírovanie používajte plastovú alebo drevenú lyžicu.

VAROVANIE:
Pri otváraní veka po dokončení prípravy buďte opatrní, aby ste sa neoparili od unikajúcej pary.

Poznámka:
Prípravu môžete kedykoľvek zrušiť dlhým stlačením tlačidla **Warm/Cancel**.

TABUĽKA PROGRAMOV PRÍPRAVY

Program prípravy	Východiskový čas prípravy	Úprava času prípravy	Odložené spustenie	Ucho-vanie teploty	Popis
Rice	0:50	--	Až 24 hodín	Áno	Program vhodný na varenie bielej ryže.
Quick Cook	0:40	--	Až 24 hodín	Áno	Program rýchlej prípravy ryže.
Grain Rice	1:10	1:00 až 2:00	Až 24 hodín	Áno	Program vhodný na varenie hnedej ryže.
Soup	2:00	1:00 – 1:30 – 2:00	Až 24 hodín	Áno	Program vhodný na varenie polievky.
Porridge	1:00	1:00 – 1:30 – 2:00	Až 24 hodín	Áno	Program vhodný na prípravu kaše. Odporúčaný pomer vločiek a vody je 1 : 7.
Yogurt	12:00	--	Až 24 hodín	Nie	Program vhodný na prípravu jogurtu. Po dokončení programu sa ryžovar prepne do pohotovostného režimu.
Sticky Rice	0:50	--	Až 24 hodín	Áno	Program vhodný na prípravu lepkavej ryže.
Claypot Rice	1:10	1:00 až 1:20	Až 24 hodín	Áno	Program vhodný na prípravu ryže claypot (ryža so zeleninou, kúsky mäsa a pod.).
Stew	2:00	1:00 až 2:00	Až 24 hodín	Áno	Program vhodný na prípravu dusených pokrmov.
Reheat	0:30	0:20 až 0:40	Až 24 hodín	Áno	Program vhodný na ohrev jedál, ryže alebo kaše.

Poznámka:
Čas prípravy ryže sa môže líšiť v závislosti od použitého množstva ryže.

ÚPRAVA ČASU PRÍPRAVY

1. Tlačidlom **Menu** zvoľte program prípravy, ktorý umožňuje úpravu času prípravy – pozrite tabuľku vyššie.
2. Opakovaným stlačením tlačidiel +/– upravte čas prípravy. Tlačidlo + predlžujete čas prípravy, zatiaľ čo tlačidlom – čas prípravy skracujete.
3. Pre spustenie ryžovaru stlačte tlačidlo **Start**.

Poznámka:
Ak potrebujete upraviť čas prípravy a zároveň nastaviť odložené spustenie, najskôr upravte čas prípravy a potom nastavte odložené spustenie.

Odložené spustenie

Táto funkcia umožňuje spustiť ryžovar po uplynutí nastaveného času.

1. Vložte suroviny do vnútorného hrnca.
2. Tlačidlom **Menu** zvoľte program prípravy. Podľa potreby upravte čas prípravy.
3. Stlačte tlačidlo **Preset** a na displeji sa zobrazí východiskový čas odloženého spustenia „04:00".
4. Opakovaným stlačením tlačidiel **+/–** upravte čas odloženého spustenia. Tlačidlom **+** čas predlžujete, zatiaľ čo tlačidlom **–** čas skracujete. Čas odloženého spustenia môžete nastaviť až na 24 hodín.
5. Stlačte tlačidlo **Štart** a spustí sa odpočítavanie nastaveného času odloženého spustenia.
6. Keď uplynie nastavený čas, ryžovar automaticky spustí prípravu.

VAROVANIE:
Čas odloženého spustenia by nemal byť príliš dlhý, ak používate čerstvé suroviny. Mohlo by dôjsť k ich znehodnoteniu. Vždy zvoľte čas odloženého spustenia adekvátne podľa použitých surovín.

Program Yogurt

- Tento program je určený na prípravu domáceho jogurtu. Používajte čerstvé plnotučné mlieko a jogurt s živou jogurtovou kultúrou, aby ste si vyrobili vlastný kvalitný domáci jogurt.

1. Do vnútornej nádoby nalejte 250 ml čerstvého plnotučného mlieka a pridajte približne 50 ml bieleho jogurtu s živou jogurtovou kultúrou. Premiešajte a vnútornú nádobu vložte do ryžovaru.
2. Zatvorte veko a zvoľte program Yogurt tlačidlom **Menu**. Na displeji sa zobrazí čas prípravy 12:00. Tento čas nie je možné zmeniť.
3. Stlačte tlačidlo **Start** pre spustenie prípravy.
4. Po uplynutí času prípravy sa ryžovar prepne do pohotovostného režimu.
5. Hotový jogurt nechajte vychladnúť na izbovú teplotu, premiestnite do vhodnej dózy a skladujte v chladničke.
6. Takto pripravený jogurt skonzumujte do 3 až 5 dní. Vždy ho uchovávajte v chladničke.

Funkcia uchovávania teploty

1. **Automatické uchovávanie teploty**
   Po dokončení varenia sa ryžovar automaticky prepne do 12-hodinového režimu uchovania teploty. Na displeji sa bude načítať uplynutý čas.
   Ak chcete funkciu vypnúť, stlačte tlačidlo **Warm/Cancel** na 2 sekundy.
2. **Manuálne uchovanie teploty**
   Keď je ryžovar zapnutý, krátko stlačte tlačidlo **Warm/Cancel**.
   Na displeji sa zobrazí „00:00", zaznie pípnutie a ryžovar spustí manuálne uchovanie teploty. Na displeji sa bude načítať uplynutý čas.
   Tlačidlo **Warm/Cancel** zostane rozsvietené.
   Manuálne uchovanie teploty bude zapnuté počas 12 hodín, potom sa automaticky zruší.
   Ak chcete funkciu vypnúť, stlačte tlačidlo **Warm/Cancel** na 2 sekundy.

Rady na prípravu ryže

- Pri odmeriavaní ryže používajte dodávanú odmerku. Jedna plná odmerka ryže predstavuje približne 150 g ryže.
- Všeobecný pomer dávkovania ryže a vody je 1 : 1,1 odmerky. No v závislosti od druhu ryže sa môže množstvo vody líšiť.
- Vnútorný hrniec je tiež vybavený ryskami, podľa ktorých môžete určiť správny pomer ryže a vody. Podľa počtu odmeriek ryže doplňte vodu k ryske, napr. ak vložíte 1 odmerku ryže, doplňte vodu k číslu 1.

- Odporúčame ryžu pred prípravou prepláchnuť pod studenou tečúcou vodou, kým nebude voda číra.
- Aby sa ryža rovnomerne uvarila, je potrebné, aby bola rovnomerne rozmiestnená po dne vnútorného hrnca. Ryžu pred zatvorením veka zamiešajte a uistite sa, že je jej hladina v rovine.

ČISTENIE A ÚDRŽBA

- Pred čistením a údržbou odpojte zástrčku napájacieho prívodu od sieťovej zásuvky a nechajte ryžovar/spotrebič celkom vychladnúť.

VAROVANIE:
Neponárajte spotrebič, napájací prívod ani zástrčku do vody alebo inej tekutiny. Hrozí riziko úrazu elektrickým prúdom.

Poznámka:
Na čistenie nepoužívajte žiadne abrazívne alebo chemické čistiace prostriedky, benzén, rozpúšťadlá, alkohol a pod. Nepoužívajte drôtenky ani iné pomôcky, ktoré by mohli poškriabať povrch.

Vnútorný sklenený hrniec a odmerka

- Vnútorný hrniec a odmerku umyte v teplej vode s trochou prostriedku na umývanie riadu. Opláchnite čistou vodou a utrite dosucha.
- Ak je dno vnútorného hrnca pripálené, nalejte do hrnca teplú vodu a pridajte malé množstvo prostriedku na umývanie riadu. Nechajte chvíľu pôsobiť a potom umyte.

Vnútorné veko

- Stlačte tlačidlo na otvorenie veka, aby ste ho otvorili.
- Vytiahnite vnútorné veko a odoberte silikónové tesnenie z jeho vonkajšieho okraja a odoberte silikónové tesnenie okolo vnútorného oválneho otvoru.
- Vnútorné veko a silikónové tesnenia umyte v teplej vode s trochou prostriedku na umývanie riadu. Opláchnite čistou vodou a utrite dosucha.
- Silikónové tesnenie vnútorného oválneho otvoru nasaďte do otvoru (z lícovej strany) a rovnomerne ho rozložte.
- Silikónové tesnenie vonkajšieho okraja nasaďte na vnútorné veko tak, aby boli šípky na tesnení na vonkajšej strane, tzn. na strane, ktorá je viditeľná po otvorení veka. Majte na pamäti, že silikónové tesnenie má dve drážky. Vnútorné veko nasadzujte až do druhej drážky. Ak tesnenie umiestnite do prvej drážky, bude tesnenie veľmi voľné a z okraja vnútorného veka spadne.
- Pred nasadením vnútorného veka otrite priestor veka (z vnútornej strany) suchou utierkou, aby ste odstránili nahromadenú kondenzovanú vodu, ktorá sa vytvorila počas prípravy.
- Vnútorné veko nasaďte tak, aby sa otvory v strede veka (je tam silikónové tesnenie) zarovnali s plastovým hrotom a teplotným senzorom. Mierne zatlačte, aby plastový hrot a teplotné senzory prešli otvormi.

Výstup pary

- Čas od času treba vyčistiť aj výstup pary a jeho tesnenie.
- Stlačte tlačidlo na otvorenie veka, aby ste ho otvorili, a vytiahnite vnútorné veko.
- Zatlačte zvnútra veka, aby ste uvoľnili výstup pary. Odporúčame ho pridržiavať z druhej (vonkajšej) strany veka.
- Odstráňte silikónové tesnenie z otvoru vo veku a odstráňte aj silikónovú koncovku zo spodnej strany výstupu pary.
- Všetky časti umyte v teplej vode s trochou prostriedku na umývanie riadu. Opláchnite čistou vodou a utrite dosucha.
- Do otvoru vo veku vložte silikónové tesnenie. Dbajte na to, aby vypuklý koniec tesnenia smeroval do vnútorného priestoru ryžovaru.
- Nasaďte silikónovú koncovku na spodnú stranu výstupu pary.
- Výstup pary vložte späť do otvoru.

Vonkajší povrch

- Vonkajší povrch a vnútorný priestor ryžovaru utrite mäkkou hubkou mierne navlhčenou v teplej vode. Utrite čistou utierkou dosucha.

Uloženie

- Pred uložením vyčistite ryžovar podľa pokynov vyššie.
- Uložte ryžovar do originálnej škatule, príp. do iného obalu na suché a tienisté miesto mimo dosahu detí a domácich maznáčikov.

RIEŠENIE PROBLÉMOV

- V tabuľke nižšie nájdete problémy, s ktorými sa môžete stretnúť počas používania spotrebiča, a ich riešenie. Pomôže vám vyriešiť problém pred kontaktovaním autorizovaného servisu.
- Ak problém v tabuľke uvedený nie je alebo pretrváva, prestaňte ryžovar používať a kontaktujte autorizovaný servis. Ryžovar neopravujte svojpomocne. Hrozí riziko úrazu elektrickým prúdom.

Problém	Príčina	Riešenie
Po pripojení k zdroju napájania sa displej nerozsvietil a ohrievací článok nehreje.	Napájací prívod nie je správne vložený v zásuvke.	Skontrolujte zapojenie zástrčky.
	Sieťová zásuvka, do ktorej ste ryžovar zapojili, nie je pod napätím alebo má spadnutý istič.	Zapojte napájací prívod do inej zásuvky, príp. nahoďte istič.
	Sieťová zásuvka, do ktorej ste ryžovar zapojili, je poškodená, príp. je poškodený elektrický obvod.	Obráťte sa na kvalifikovaného elektrikára.
Po pripojení k zdroju napájania sa displej nerozsvietil, ale ohrievací článok hreje.	Porucha na vnútornom okruhu.	Obráťte sa na autorizovaný servis.
Po pripojení k zdroju napájania sa displej rozsvietil, ale ohrievací článok nehreje.	Porucha na hlavnom termostate. Porucha na vnútornom okruhu. Porucha na základnej doske.	Obráťte sa na autorizovaný servis.
Ryža nie je dostatočne uvarená, príp. príprava trvá veľmi dlho.	Ryža nebola v hrnci rovnomerne rozmiestnená.	Pred zatvorením veka ryžu zamiešajte a uistite sa, že je jej hladina v rovine.
	Ohrievacie teleso alebo vnútorný hrniec sú zdeformované.	Obráťte sa na autorizovaný servis.
	Vnútorný hrniec nie je správne umiestnený vo vnútornom priestore ryžovaru.	Vyjmite a znovu vložte vnútorný hrniec do ryžovaru.
	V priestore medzi vonkajším dnom hrnca a ohrievacím článkom je cudzí predmet.	Odstráňte cudzí predmet.
	Porucha na hlavnom termostate. Porucha na vnútornom okruhu.	Obráťte sa na autorizovaný servis.
Ryža je spálená alebo sa ryžovar neprepne automaticky do režimu uchovania teploty.	Porucha na hlavnom termostate. Porucha na vnútornom okruhu.	Obráťte sa na autorizovaný servis.
Kaša počas prípravy pretiekla.	Vložili ste príliš mnoho surovín.	Znížte množstvo surovín a vždy dodržujte maximálnu hladinu pre plnenie vnútorného hrnca.
	Použili ste iný program.	Na prípravu kaše zvoľte vždy program „Porridge“.
Na displeji sa zobrazilo chybové hlásenie E1.	Spodný senzor je rozpojený.	Obráťte sa na autorizovaný servis.
Na displeji sa zobrazilo chybové hlásenie E2.	Spodný senzor je skratovaný.	Obráťte sa na autorizovaný servis.
Na displeji sa zobrazilo chybové hlásenie E3.	Horný senzor je rozpojený.	Obráťte sa na autorizovaný servis.
Na displeji sa zobrazilo chybové hlásenie E4.	Horný senzor je skratovaný.	Obráťte sa na autorizovaný servis.



1. Uvedený symbol na výrobku alebo v sprievodnej dokumentácii znamená, že použité elektrické alebo elektronické výrobky sa nesmú likvidovať spolu s komunálnym odpadom. S cieľom správnej likvidácie výrobku ho odovzdajte na určených zberných miestach, kde bude prijatý zadarmo. Správnou likvidáciou tohto produktu pomôžete zachovať cenné prírodné zdroje a prispievate k prevencii potenciálnych negatívnych dopadov na životné prostredie a ľudské zdravie, čo by mohli byť dôsledky nesprávnej likvidácie odpadov. Ďalšie podrobnosti si vyžiadajte od miestneho úradu alebo najbližšieho zberného miesta. Pri nesprávnej likvidácii tohto druhu odpadu sa môžu v súlade s národnými predpismi udeliť pokuty.

Informácie pre používateľov o likvidácii elektrických a elektronických zariadení (firemné a podnikové použitie): Pre správnu likvidáciu elektrických a elektronických zariadení si vyžiadajte podrobné informácie u svojho predajcu alebo dodávateľa.

Informácie pre používateľov k likvidácii elektrických a elektronických zariadení v ostatných krajinách mimo Európskej únie: Vyššie uvedený symbol je platný iba v krajinách Európskej únie. Pre správnu likvidáciu elektrických a elektronických zariadení v inej oblasti si vyžiadajte podrobné informácie na svojich (príslušných, miestnych) úradoch alebo u predajcu zariadenia. Všetko vyjadruje symbol preškrtnutého kontajnera na výrobku, obale alebo tlačených materiáloch.

2. Záručné opravy zariadenia uplatňujte u svojho predajcu. V prípade technických problémov a otázok kontaktujte svojho predajcu, ktorý vás bude informovať o ďalšom postupe. Dodržujte pravidlá pre prácu s elektrickými zariadeniami. Používateľ nie je oprávnený rozoberať zariadenie ani vymieňať žiadnu jeho súčasť. Pri otvorení alebo odstránení krytov hrozí riziko úrazu elektrickým prúdom. Pri nesprávnom zostavení zariadenia a jeho opätovnom zapojení sa zároveň vystavujete riziku úrazu elektrickým prúdom.

Záručná lehota je na produkty 24 mesiacov, ak nie je stanovené inak. Záruka sa nevzťahuje na poškodenie spôsobené neštandardným používaním, mechanickým poškodením, vystavením agresívnym podmienkam, zaobchádzaním v rozpore s manuálom a bežným opotrebením. Záručná lehota na batériu je 24 mesiacov, na jej kapacitu 6 mesiacov. Viac informácií týkajúcich sa záruky nájdete na www.elem6.com/warranty.

Výrobca, dovozca ani distribútor nenesú žiadnu zodpovednosť za akékoľvek škody spôsobené montážou alebo nesprávnym používaním produktu.

EÚ Vyhlásenie o zhode

Spoločnosť elem6 s.r.o. týmto vyhlasuje, že zariadenie Lauben Glass Rice Cooker 1600AT/1600WT je v zhode so základnými požiadavkami a ďalšími príslušnými ustanoveniami smernice **2014/30/EÚ** a **2014/35/EÚ**. Všetky produkty Lauben sú určené na predaj bez obmedzení v Nemecku, Českej republike, na Slovensku, v Poľsku, Maďarsku a v ďalších členských krajinách EÚ. Úplné vyhlásenie o zhode je možné prevziať z webu www.lauben.com/support/doc.

Dovozca do EÚ

elem6 s.r.o., Braškovská 308/15, 16100 Praha 6, Česká republika
www.lauben.com

Výrobca

TIGMON GmbH, Yorkstraße 22; 93049 Regensburg, Deutschland

Tlačové chyby a zmeny v manuáli sú vyhradené.

SPECYFIKACJA I FUNKCJE

Model	RC100T16-G01
Napięcie	220–240 V~, 50–60 Hz
Moc	500 W
Pojemność wewnętrznego garnka	1,6 l
Zużycie energii w wyłączonego urządzenia	0,3 W
Przejście w tryb czuwania	3 min – jeśli nie wybrano żadnego programu / natychmiast po zakończeniu wybranego programu i keep warm

WSKAZÓWKI DOTYCZĄCE BEZPIECZEŃSTWA – OGÓLNE

PRZED UŻYCIEM URZĄDZENIA NALEŻY SIĘ ZAPOZNAĆ ZE WSZYSTKIMI WYTYCZNYMI.
NINIEJSZĄ INSTRUKCJĘ ZACHOWAJ DO PÓŹNIEJSZEGO UŻYTKU.
NINIEJSZE URZĄDZENIE JEST PRZEZNACZONE WYŁĄCZNIE DO UŻYTKU DOMOWEGO.

- Niniejsze urządzenie może być używane przez dzieci od 8. roku życia oraz osoby o ograniczonych zdolnościach fizycznych, percepcyjnych lub umysłowych, a także przez osoby nieposiadające doświadczenia i wiedzy, pod warunkiem, że są one nadzorowane lub zostały poinstruowane w zakresie bezpiecznego użytkowania urządzenia i rozumieją potencjalne zagrożenia.
- Urządzenie nie może być używane przez dzieci do zabawy.
- Czyszczenie i konserwacja nie mogą być wykonywane przez dzieci, chyba że ukończyły one 8 rok życia i są nadzorowane.
- Urządzenie oraz jego przewód powinny być przechowywane poza zasięgiem dzieci poniżej 8 roku życia.
- Jeśli przewód zasilający jest uszkodzony, musi zostać wymieniony przez producenta, jego technika serwisowego lub osobę o podobnych kwalifikacjach – pozwoli to uniknąć niebezpiecznych sytuacji. Zabrania się używania urządzenia z uszkodzonym przewodem zasilającym lub wtyczką.
- Dostępne powierzchnie podczas użytkowania mogą się nagrzewać.
- To urządzenie służy do użytku w gospodarstwach domowych i innych pomieszczeniach, takich jak:
  – aneksy kuchenne w sklepach, biurach i zakładach pracy;
  – pomieszczenia rolnicze;

– hotele, motele i inne miejsca zakwaterowania;
– pensjonaty oferujące zakwaterowanie ze śniadaniem.

- Urządzenia podczas czyszczenia nie wolno zanurzać.

PRZESTROGA: Zapobiegaj zalaniu wtyczki.

- Powierzchnie mające kontakt z żywnością należy czyścić zgodnie ze wskazówkami zawartymi w niniejszej instrukcji.

PRZESTROGA: Nieprawidłowe użytkowanie może skutkować urazami.

- Na powierzchni grzałki po użyciu znajduje się ciepło resztkowe.
- Zawsze odłączaj urządzenie od zasilania, gdy pozostawiasz je bez nadzoru oraz przed montażem, demontażem lub czyszczeniem.
- Urządzenie nie jest przeznaczone do obsługi za pomocą zewnętrznego wyłącznika czasowego i pilota zdalnego sterowania.
- Urządzenia, przewodu zasilającego i wtyczki nie wolno zanurzać w wodzie ani innej cieczy.

BEZPIECZNE KORZYSTANIE Z URZĄDZENIA

- Urządzenie jest przeznaczone wyłącznie do użytku w pomieszczeniach. Nie używaj go na zewnątrz.
- Nie używaj urządzenia do celów komercyjnych.
- Urządzenie służy do przygotowywania dań, takich jak gotowany ryż, zupy, kasze itp. Nie należy go używać do celów innych niż ten, do którego jest przeznaczone. Zabrania się ingerencji w urządzenie i adaptowania go do innych celów. Nie używaj akcesoriów niezalecanych przez producenta.
- Postępuj zgodnie z zaleceniami zawartymi w niniejszej instrukcji użytkowania.

BEZPIECZEŃSTWO ELEKTRYCZNE

- Przed podłączeniem wtyczki przewodu zasilającego upewnij się, że napięcie podane na tabliczce znamionowej urządzenia odpowiada napięciu w gniazdku elektrycznym. W razie wątpliwości skonsultuj się z wykwalifikowanym elektrykiem.
- Wtyczkę przewodu zasilającego podłączaj wyłącznie do prawidłowo uziemionego gniazdka elektrycznego.
- Nie używaj przedłużaczy, w tym przedłużaczy, rozdzielników ani adapterów.
- Zaleca się podłączenie urządzenia do oddzielnego obwodu elektrycznego.
- Urządzenia, przewodu zasilającego i wtyczki nie wolno zanurzać w wodzie ani innej cieczy. Istnieje ryzyko porażenia prądem.
- Nie dotykaj wtyczki mokrymi lub wilgotnymi rękami, zwłaszcza podczas podłączania lub odłączania od źródła zasilania.
- Przewód zasilający należy poprowadzić tak, aby nie dotykał on gorących powierzchni i aby nie można było na niego nadepnąć czy też potknąć się o niego. Upewnij się, że przewód zasilający nie zwisa ponad krawędzią stołu lub blatu roboczego, nie plącze się, nie wygina nadmiernie ani nie dotyka ostrych przedmiotów.
- Przed przeniesieniem, czyszczeniem i przechowywaniem sprzętu lub w chwili, gdy chcesz go pozostawić bez nadzoru, urządzenie należy wyłączyć, wyjąć wtyczkę przewodu zasilającego z gniazdka elektrycznego. Przed czyszczeniem poczekaj, aż urządzenie ostygnie.
- Przewód zasilający odłączaj od gniazdka elektrycznego, ciągnąc za wtyczkę, a nie za przewód. Istnieje ryzyko uszkodzenia przewodu zasilającego lub gniazdka elektrycznego.

BEZPIECZNE UMIESZCZENIE URZĄDZENIA

- Nie umieszczaj urządzenia na parapetach, zlewozmywakach i niestabilnych powierzchniach. Urządzenie umieszczaj zawsze na stabilnej, płaskiej i suchej powierzchni.
- Urządzenia nie umieszczaj na kuchence elektrycznej lub gazowej, w pobliżu otwartego ognia lub urządzeń będących źródłem ciepła.

- Nie używaj urządzenia w pobliżu wanny, zlewu, basenu lub innego źródła wody.
- Przycisk na panelu sterowania służy do wyłączania urządzenia. Nie wyłączaj urządzenia poprzez wyjęcie wtyczki z gniazdka elektrycznego.
- Upewnij się, że wokół urządzenia jest wystarczająco dużo wolnej przestrzeni do cyrkulacji powietrza.
- Nie umieszczaj urządzenia w pobliżu ścian i innych urządzeń. Minimalna odległość ze wszystkich stron wynosi 10 cm.
- Nie używaj urządzenia w miejscu, w którym używane lub przechowywane są substancje łatwopalne, lotne bądź wybuchowe.

BEZPIECZNA EKSPLOATACJA URZĄDZENIA

- Podczas pracy z urządzenia może ulatniać się gorąca para. Upewnij się, że w pobliżu urządzenia nie znajdują się przedmioty wrażliwe na gorącą parę.
- Nie blokuj otworów wentylacyjnych urządzenia. Istnieje ryzyko przegrzania i późniejszego uszkodzenia.
- Urządzenia w trakcie eksploatacji nie pozostawiaj bez nadzoru.
- Nie należy używać pustego urządzenia.
- Nie otwieraj pokrywy, gdy urządzenie pracuje, chyba że w instrukcji określono inaczej.
- Gdy urządzenie pracuje, nie należy go dotykać i przemieszczać.
- Przed umieszczeniem wewnętrznego garnka w korpusie urządzenia należy się zawsze upewnić, czy zewnętrzne dno garnka jest czyste i suche.
- Garnka wewnętrznego nie należy kłaść na kuchence, płycie grzewczej, grillu ani innych źródłach ciepła. Garnka wewnętrznego nie należy używać w kuchence mikrofalowej ani w zwykłym piekarniku. Nie wolno go też użytkować w innego typu urządzeniach.
- Do wyciągania wewnętrznego garnka po zakończeniu przygotowania dania należy zawsze używać rękawic ochronnych. Wewnętrzny garnek podczas użytkowania nagrzewa się i w przypadku niewłaściwego obchodzenia się z nim istnieje ryzyko poważnych oparzeń.
- Do mieszania używaj wyłącznie drewnianych lub plastikowych przyborów kuchennych. Nie używaj metalowych przyborów, noży itp., ponieważ mogą one porysować nieprzywierającą powłokę.
- Urządzenia nie używaj do przygotowywania żywności, która mogłaby blokować otwory wentylacyjne od wewnątrz (np. całe liście kapusty, algi morskie itp.).
- Nie używaj urządzenia, jeśli garnek wewnętrzny jest uszkodzony, zdeformowany, pęknięty itp.
- Nie wystawiaj wewnętrznego szklanego garnka na zmiany temperatury, np. nie wlewaj schłodzonej ani lodowatej wody do rozgrzanego garnka i na odwrót. Powtarzające się narażanie garnka na zmiany temperatury może z czasem spowodować, że garnek popęka lub pęknie.
- Chroń wewnętrzny szklany garnek oraz podstawę urządzenia do gotowania ryży przed upadkami, uderzeniami itp.
- Podczas pierwszego użycia urządzenia może pojawić się lekki zapach lub dym, który zniknie przy dalszym użytkowaniu. Jest to normalne zjawisko.

BEZPIECZNA KONSERWACJA

- Postępuj zgodnie z zaleceniami czyszczenia urządzenia zawartymi w niniejszej instrukcji użytkowania.
- Jeśli urządzenie, przewód zasilający lub wtyczka są uszkodzone lub urządzenie nie działa prawidłowo, przestań go używać i skontaktuj się z autoryzowanym centrum serwisowym. Nie dokonuj samodzielnych napraw.
- Zarówno producent, jak i importer oraz sprzedawca nie ponoszą odpowiedzialności za żadne szkody spowodowane nieprawidłowym montażem lub użytkowaniem produktu.
- Gniazdko musi znajdować się w pobliżu urządzenia i musi być łatwo dostępne.

OPIS PRODUKTU

1. Wylot pary
2. Przycisk do otwierania pokrywy
3. Pokrywa
4. Przezroczysta podstawa
5. Szklany garnek wewnętrzny
6. Element grzejny
7. Panel sterowania
8. Zamek
9. Silikonowa uszczelka pokrywki
10. Wyciągana pokrywa wewnętrzna
11. Czujnik temperatury
12. Miarka

Akcesoria bez ilustracji: łyżka do ryżu

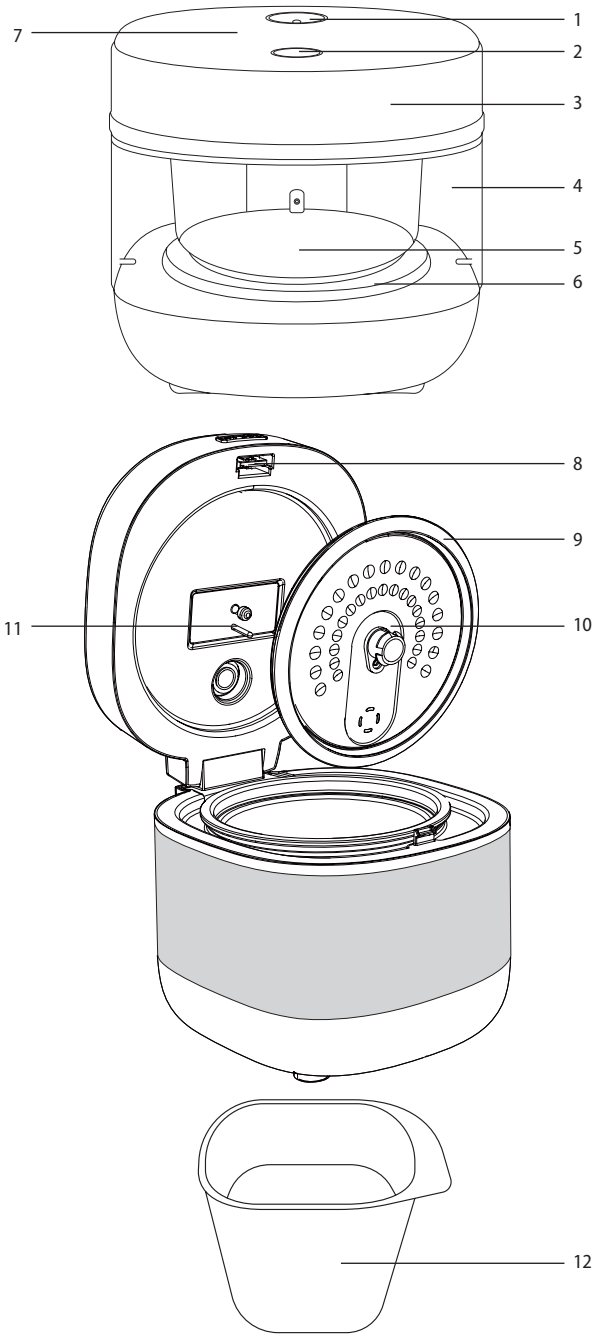

PANEL STEROWANIA

1. Wstępnie ustawione programy
2. Przycisk –
3. Wyświetlacz
4. Przycisk +
5. Przycisk Menu
6. Przycisk Preset
7. Przycisk Warm/Cancel
8. Przycisk Start

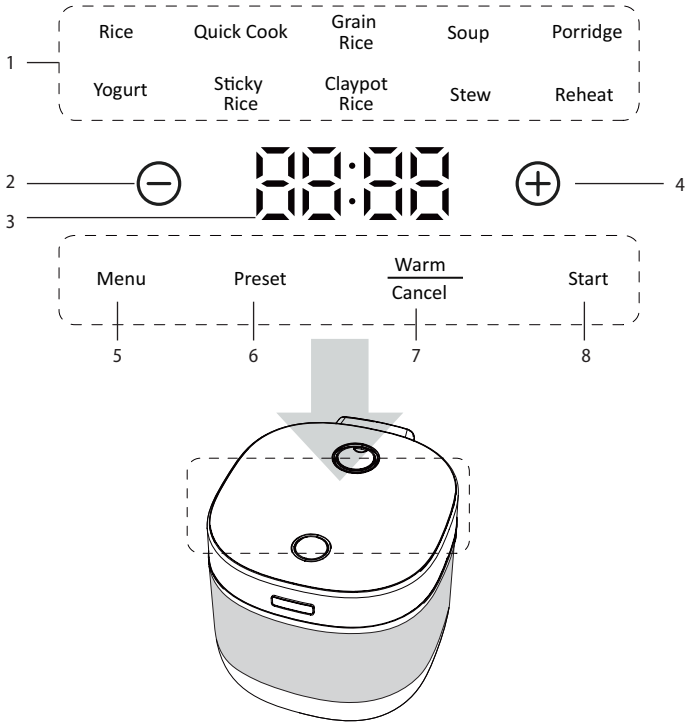

PRZED PIERWSZYM UŻYCIEM

- Wyjmij urządzenie do gotowania ryżu z pudełka. Usuń wszystkie opakowania, folie i wypełnienie i zachowaj je do późniejszego użytku.
- Naciśnij przycisk otwierający pokrywę i otwórz ją. Wyjmij szklany garnek wewnętrzny i miarkę.
- Usuń wewnętrzną pokrywę, ciągnąc ją od pokrywy.
- Szklany garnek wewnętrzny, miarkę i łyżkę umyj w ciepłej wodzie z odrobiną płynu do mycia naczyń. Przepłucz czystą wodą i wytrzyj do sucha.
- Zewnętrzną i wewnętrzną powierzchnię ryżowaru przetrzyj miękką, lekko zwilżoną ciepłą wodą gąbką. Wytrzyj do sucha czystą szmatką.
- Nałóż wewnętrzną pokrywę tak, aby otwory w środku pokrywy (znajduje się tam silikonowa uszczelka) były wyrównane z plastikowym trzpieniem i czujnikiem temperatury. Delikatnie dociśnij tak, aby plastikowy trzpień i czujniki temperatury przeszły przez otwory. Prawidłowe wycentrowanie rozpoznasz po tym, że symbole strzałek na uszczelce i na pokrywie ryżowaru pokrywają się ze sobą.

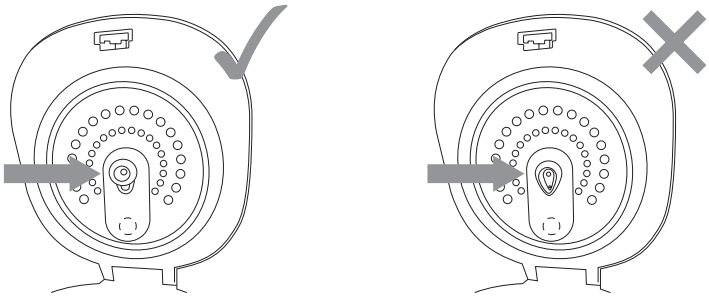

INSTALACJA

- Ustaw ryżowar na twardej, równej i suchej powierzchni, w odpowiedniej odległości od gniazda zasilania. Urządzenia nie należy umieszczać na powierzchni pokrytej tkaniną (np. obrusem) i na powierzchni wrażliwej na ciepło. Urządzenia nie należy umieszczać w pobliżu obiektów wrażliwych na ciepło (np. zasłon, firanek itp.).
- Należy zapewnić wystarczającą wolną przestrzeń wokół ryżowaru, tak aby możliwa była cyrkulacja powietrza.
- Nie umieszczaj urządzenia w pobliżu ścian i innych urządzeń. Minimalna odległość ze wszystkich stron wynosi 30 cm.
- Podczas pracy z urządzenia może ulatniać się gorąca para. Upewnij się, że w pobliżu urządzenia nie znajdują się przedmioty wrażliwe na gorącą parę.

PRZEZNACZENIE

- Ryżowar służy do przygotowywania potraw, takich jak np. gotowany ryż, zupy, kasze.

SZKLANY GARNEK WEWNĘTRZNY

Odmierzanie ryżu

- Garnek wewnętrzny jest wyposażony w dwa wskaźniki. Prawa ryska, oznaczona jako „Rice", jest przeznaczona do przygotowania ryżu i wskazuje liczbę filiżanek, natomiast lewa ryska, oznaczona jako „Porridge", określa poziom wody do przygotowania np. owsianki (program Porridge) lub zupy (program Soup).
- Jeśli gotujesz ryż, użyj dołączonej miarki do odmierzania ryżu. Opłucz ryż pod zimną wodą i wsyp do garnka. W zależności od liczby miarek, dodaj wodę do oznaczenia po prawej stronie. Na przykład, jeśli włożysz do garnka 3 miarki ryżu, wlej wodę do oznaczenia „3". Maksymalna liczba miarek, jaką można umieścić w naczyniu, wynosi 3.
- Ważne jest, aby miarka była prawidłowo ustawiona i aby zawsze używać tej samej ilości, aby zapewnić prawidłowe dozowanie ryżu i doskonałe przygotowanie.

OSTRZEŻENIE:
Nigdy nie napełniaj naczynia wewnętrznego żywnością lub płynami powyżej prawego znacznika Rice 3 lub Porrige 3/5. Istnieje ryzyko przelania żywności i uszkodzenia ryżowaru.

Wkładanie wewnętrznego garnka do urządzenia do gotowania ryżu

- Przed włożeniem garnka wewnętrznego do ryżowaru należy zawsze upewnić się, że zewnętrzne dno garnka i element grzejny wewnątrz ryżowaru są czyste i suche, wolne od resztek jedzenia lub wody. Pozostawione resztki jedzenia przykleją się do dna lub elementu grzejnego, co może spowodować uszkodzenie ryżowaru.
- W razie potrzeby obróć garnek wewnętrzny ryżowaru lekko w lewo lub w prawo, aby upewnić się, że jest on prawidłowo osadzony na elemencie grzejnym.

WYTYCZNE DOTYCZĄCE UŻYTKOWANIA

Podłączanie do zasilania

- Wtyczkę przewodu zasilającego podłącz do należycie uziemionego gniazdka elektrycznego.
- Zabrzmi krótki sygnał dźwiękowy, panel sterowania na krótko się zaświeci, a po chwili zgaśnie, pozostawiając włączony jedynie przycisk Menu. Urządzenie do gotowania ryżu znajduje się teraz w trybie gotowości.

Uwaga:
Podczas pierwszego użycia urządzenia może pojawić się lekki zapach lub dym, który zniknie przy dalszym użytkowaniu. Jest to normalne zjawisko.

Podstawowy sposób użycia ryżowaru

1. Przygotuj wszystkie potrzebne składniki.

OSTRZEŻENIE:
Podczas umieszczania składników w garnku wewnętrznym zwracaj zawsze uwagę, by nie przekraczać zaznaczonego znacznika maksymalnego poziomu. Garnka wewnętrznego nie należy nadmiernie zapełniać.

2. Naciśnij przycisk otwierający pokrywę i otwórz ją. Wyjmij garnek wewnętrzny.
3. Do garnka włóż składniki. W razie potrzeby zamieszaj.
4. Garnek wewnętrzny umieść w ryżowarze i przetrzyj brzegi garnka, tak by były czyste.
5. Zamknij pokrywę.
6. Naciśnij przycisk **Menu**, aby włączyć urządzenie do aktywnego stanu. Panel sterowania się zaświeci, a przycisk **Preset** oraz program **Rice** zaczną migać.
7. Przy pomocy przycisku **Menu** wybierz program przygotowania (patrz tabela programów poniżej).
8. W zależności od wybranego programu można np. dostosować czas gotowania (skrócić lub wydłużyć przyciskami +/–) lub ustawić opóźnione uruchomienie. Więcej informacji w dalszej części instrukcji.
9. Naciśnij przycisk **Start** w celu włączenia ryżowaru. Zabrzmi jeden krótki sygnał dźwiękowy.
10. Wybrany program i przycisk **Warm/Cancel** pozostaną podświetlone. Podświetlenie wewnętrzne włącza się.
11. W zależności od wybranego programu na wyświetlaczu pojawi się albo prostokąt, który będzie cyklicznie zapalać się i gasnąć, a pozostały czas przygotowania wyświetli się dopiero w ostatnich około 10 minutach; albo rozpocznie się odliczanie ustawionego czasu przygotowania.
12. Po zakończeniu gotowania zabrzmią trzy krótkie sygnały dźwiękowe, wybrany program zgaśnie i ryżowar automatycznie przełączy się w tryb podtrzymywania temperatury. Przycisk **Warm/Cancel** pozostanie podświetlony, a na wyświetlaczu zacznie się odliczanie czasu utrzymania temperatury. W tym trybie ryżowar może pozostać do 12 godzin. Przez ten czas urządzenie będzie utrzymywać ciepło przygotowanej potrawy. Ryżowar będzie się regularnie załączać w celu podtrzymania temperatury posiłku.
13. Aby wyłączyć tryb utrzymywania ciepła, przytrzymaj przycisk **Warm/Cancel**, a ryżowar przełączy się w tryb gotowości.
14. Naciśnij przycisk otwierający pokrywę i otwórz ją.
15. Wyjmij garnek wewnętrzny za pomocą ochronnych rękawic kuchennych. Do serwowania używaj plastikowej lub drewnianej łyżki.

OSTRZEŻENIE:
Podczas otwierania pokrywy po skończeniu przygotowywania potrawy zachowaj ostrożność, by uniknąć poparzeń przez wylatującą parę.

Uwaga:
Przygotowanie potrawy możesz w dowolnym momencie anulować naciskając długo przycisk **Warm/Cancel**.

TABELA PROGRAMÓW PRZYGOTOWANIA POTRAW

Program przygotowywania produktów	Domyślny czas gotowania	Zmiana czasu gotowania	Opóźnione uruchomienie	Podtrzymywanie temperatury	Opis
Rice	00:50	--	Do 24 godzin	Tak	Program odpowiedni do gotowania białego ryżu.
Quick Cook	00:40	--	Do 24 godzin	Tak	Program szybkiego gotowania ryżu.
Grain Rice	01:10	01:00 do 02:00	Do 24 godzin	Tak	Program odpowiedni do gotowania brązowego ryżu.
Soup	02:00	01:00 – 01:30 – 02:00	Do 24 godzin	Tak	Program odpowiedni do gotowania zup.
Porridge	01:00	01:00 – 01:30 – 02:00	Do 24 godzin	Tak	Program odpowiedni do przygotowania owsianki. Rekomendowana proporcja ilości płatków i wody wynosi 1 : 7.
Jogurt	12:00	--	Do 24 godzin	Nie	Program odpowiedni do przygotowania jogurtu. Po zakończeniu programu urządzenie do gotowania ryżu przełącza się w tryb gotowości.
Sticky Rice	00:50	--	Do 24 godzin	Tak	Program odpowiedni do przygotowania lepkiego ryżu.
Claypot Rice	01:10	01:00 do 01:20	Do 24 godzin	Tak	Nadaje się do przygotowywania ryżu claypot (ryż z warzywami, kawałkami mięsa itp.).
Stew	02:00	01:00 do 02:00	Do 24 godzin	Tak	Program odpowiedni do przygotowania duszonych potraw.
Reheat	00:30	00:20 do 00:40	Do 24 godzin	Tak	Nadaje się do podgrzewania potraw, ryżu lub owsianki.

Uwaga:
Czas gotowania ryżu może się różnić w zależności od ilości użytego rodzaju.

ZMIANA CZASU GOTOWANIA

1. Za pomocą przycisku **Menu** wybierz program przygotowania, który umożliwia regulację czasu przygotowania – patrz tabela powyżej.
2. Ponowne naciśnięcie przycisków +/– pozwala na zmianę czasu gotowania. Za pomocą przycisku + wydłużasz czas przygotowania, natomiast przyciskiem – skracasz czas przygotowania.
3. Aby uruchomić ryżowar, naciśnij przycisk **Start**.

Uwaga:
Jeśli konieczne jest jednoczesne ustawienie czasu przygotowania i opóźnionego startu, należy najpierw ustawić czas przygotowania, a następnie opóźniony start.

Opóźnione uruchomienie

Ta funkcja umożliwia uruchomienie ryżowaru po upływie ustawionego czasu.
1. Umieść składniki w garnku wewnętrznym.
2. Przy pomocy przycisku **Menu** wybierz program gotowania. Dostosuj czas gotowania do swoich potrzeb.
3. Naciśnij przycisk **Preset** na wyświetlaczu zamiga domyślny czas opóźnionego uruchomienia „04:00".
4. Powtórnym naciśnięciem przycisków **+/–** dostosuj czas opóźnionego uruchomienia. Przyciskiem **+** wydłużasz czas, natomiast przyciskiem **–** skracasz czas. Czas opóźnionego uruchomienia można ustawić na maksymalnie 24 godziny.
5. Naciśnij przycisk **Start**, aby uruchomić odliczanie ustawionego czasu opóźnionego startu.
6. Po upływie ustawionego czasu ryżowar automatycznie włączy gotowanie.

OSTRZEŻENIE:
Czas opóźnionego uruchomienia nie powinien być zbyt długi dla świeżych składników. Takie opóźnienie mogłoby spowodować pogorszenie jakości użytych produktów. Czas opóźnienia uruchomienia wybieraj zawsze adekwatnie do wybranych składników.

Program Jogurt

- Ten program jest przeznaczony do przygotowania domowego jogurtu. Używaj świeżego pełnotłustego mleka oraz jogurtu z żywymi kulturami bakterii jogurtowych, aby samodzielnie przygotować własny, wysokiej jakości domowy jogurt.

1. Do wewnętrznego pojemnika wlej 250 ml świeżego pełnotłustego mleka i dodaj około 50 ml białego jogurtu z żywymi kulturami bakterii jogurtowych. Wymieszaj i włóż wewnętrzny pojemnik do urządzenia do gotowania ryżu.
2. Zamknij pokrywę i wybierz program Yogurt za pomocą przycisku **Menu**. Na wyświetlaczu pojawi się 12:00. Nie można zmienić tego czasu.
3. Naciśnij przycisk **Start** aby rozpocząć przygotowanie.
4. Po zakończeniu programu urządzenie do gotowania ryżu przełączy się w tryb gotowości.
5. Gotowy jogurt pozostaw do wystygnięcia do temperatury pokojowej, przełóż do odpowiedniego pojemnika i przechowuj w lodówce.
6. Tak przygotowany jogurt należy spożyć w ciągu 3 do 5 dni. Zawsze przechowuj go w lodówce.

Funkcja utrzymania temperatury

1. **Automatyczne utrzymanie temperatury**
   Po zakończeniu gotowania urządzenie do gotowania ryżu automatycznie przełącza się na 12-godzinny tryb utrzymania temperatury. Na wyświetlaczu będzie wskazywany czas, który upłynął.
   Aby wyłączyć funkcję, przytrzymaj przycisk **Warm/Cancel** przez 2 sekundy.
2. **Ręczne utrzymanie temperatury**
   Gdy urządzenie do gotowania ryżu jest włączone, krótko naciśnij przycisk **Warm/Cancel**.
   Na wyświetlaczu pojawi się „00:00", rozlegnie się sygnał dźwiękowy, a urządzenie do gotowania ryżu uruchomi ręczne utrzymywanie temperatury. Na wyświetlaczu będzie wskazywany czas, który upłynął.
   Przycisk **Warm/Cancel** pozostanie podświetlony.
   Ręczne utrzymanie temperatury będzie włączone przez 12 godzin, po czym automatycznie się wyłączy.
   Aby wyłączyć funkcję, przytrzymaj przycisk **Warm/Cancel** przez 2 sekundy.

Rady dotyczące przygotowania ryżu

- Do odmierzania ryżu używaj dołączonej miarki. Jedna pełna miarka ryżu obejmuje około 150 g tego produktu.
- Ogólna proporcja ilości ryżu i wody wynosi 1 : 1,1 miarki. Tym niemniej, objętość wody może się różnić w zależności od gatunku ryżu.
- Garnek wewnętrzny posiada kreski, na podstawie których można określić prawidłowe proporcje ryżu i wody. Przy uwzględnieniu liczby miarek ryżu, uzupełnij wodę do kreski, np. jeśli użyjesz 1 miarki ryżu, uzupełnij wodę do cyfry 1.

- Polecamy, by ryż przed gotowaniem przepłukać pod zimną bieżącą wodą do czasu gdy ta stanie się przezroczysta.
- Aby ryż ugotował się równomiernie, musi być on równomiernie rozłożony na dnie wewnętrznego garnka. Wymieszaj ryż przed zamknięciem pokrywy i upewnij się, czy ryż jest równo rozłożony.

CZYSZCZENIE I KONSERWACJA

- Przed czyszczeniem i konserwacją należy wyjąć wtyczkę zasilania z gniazdka sieciowego i odczekać, aż urządzenie całkowicie ostygnie.

OSTRZEŻENIE:
Urządzenia, przewodu zasilającego i wtyczki nie wolno zanurzać w wodzie ani innej cieczy. Istnieje ryzyko porażenia prądem.

Uwaga:
Do czyszczenia nie należy używać ściernych oraz chemicznych środków czyszczących, benzenu, rozpuszczalników, alkoholu itp. Nie używaj drucianych ściereczek ani innych narzędzi, które mogą porysować powierzchnię.

Szklany garnek wewnętrzny i miarka

- Garnek wewnętrzny i miarkę umyj w ciepłej wodzie z odrobiną płynu do mycia naczyń. Przepłucz czystą wodą i wytrzyj do sucha.
- Jeśli dno garnka wewnętrznego jest przypalone, wlej do niego ciepłą wodę i dodaj niewielką ilość płynu do mycia naczyń. Odczekaj chwilę, a następnie przemyj garnek.

Pokrywa wewnętrzna

- Naciśnij przycisk otwierający pokrywę i otwórz ją.
- Wyciągnij wewnętrzną pokrywę i usuń silikonową uszczelkę z jej zewnętrznej krawędzi oraz usuń silikonową uszczelkę wokół wewnętrznego owalnego otworu.
- Pokrywę wewnętrzną i silikonową uszczelkę umyj w ciepłej wodzie z odrobiną płynu do mycia naczyń. Przepłucz czystą wodą i wytrzyj do sucha.
- Nałóż silikonową uszczelkę wewnętrznego owalnego otworu na otwór (od zlicowanej strony) i rozprowadź ją równomiernie.
- Nałóż silikonową uszczelkę zewnętrznej krawędzi na wewnętrzną pokrywę tak, aby strzałki na uszczelce były na zewnętrznej stronie, tj. po stronie widocznej po otwarciu pokrywy. Miej na uwadze, że silikonowa uszczelka ma dwa rowki. Wewnętrzną pokrywę należy umieścić aż do drugiego rowka. Jeśli umieścisz uszczelkę w pierwszym rowku, uszczelka będzie bardzo luźna i spadnie z krawędzi wewnętrznej pokrywy.
- Przed zamontowaniem wewnętrznej pokrywy wytrzyj przestrzeń pokrywy (od wewnętrznej strony) suchą ściereczką, aby usunąć nagromadzoną skondensowaną wodę, która powstała podczas przygotowywania.
- Nałóż wewnętrzną pokrywę tak, aby otwory w środku pokrywy (znajduje się tam silikonowa uszczelka) były wyrównane z plastikowym trzpieniem i czujnikiem temperatury. Delikatnie dociśnij tak, aby plastikowy trzpień i czujniki temperatury przeszły przez otwory.

Wylot pary

- Od czasu do czasu konieczne jest wyczyszczenie wylotu pary i jego uszczelnienia.
- Naciśnij przycisk otwierający pokrywę, aby wypuścić parę.
- Wciśnij wewnętrzną stronę pokrywy, aby zwolnić wylot pary. Zalecamy przytrzymywanie go z drugiej (zewnętrznej) strony pokrywy.
- Usuń silikonowe uszczelnienie z otworu w pokrywie i usuń również silikonową końcówkę z dolnej strony wylotu pary.
- Wszystkie części umyj w ciepłej wodzie z dodatkiem niewielkiej ilości neutralnego płynu do mycia naczyń. Przepłucz czystą wodą i wytrzyj do sucha.
- Włóż silikonową uszczelkę do otworu w pokrywie. Zwracaj uwagę, aby wypukły koniec uszczelki był skierowany do wnętrza urządzenia do gotowania ryżu.
- Nałóż silikonową końcówkę na dolną stronę wylotu pary.
- Wylot pary włóż z powrotem do otworu.

Powierzchnia zewnętrzna

- Zewnętrzną i wewnętrzną powierzchnię ryżowaru przetrzyj miękką, lekko zwilżoną ciepłą wodą gąbką. Wytrzyj do sucha czystą szmatką.

Przechowywanie

- Przed wyłączeniem z eksploatacji na dłuższy czas, wyczyść ryżowar zgodnie z zawartymi powyżej wskazówkami.
- Ryżowar należy przechowywać w oryginalnym pudełku lub innym opakowaniu w suchym i zacienionym miejscu, niedostępnym dla dzieci oraz zwierząt domowych.

ROZWIĄZYWANIE PROBLEMÓW

- W poniższej tabeli znajdziesz problemy, z którymi możesz się spotkać podczas użytkowania urządzenia, oraz ich rozwiązania. Pomoże to usunąć problem przed kontaktem z autoryzowanym serwisem.
- Jeśli problemu wymienionego w tabeli nie uda się usunąć w podany sposób lub jeśli nadal on występuje, należy zaprzestać korzystania z ryżowaru i skontaktować się z autoryzowanym centrum serwisowym. Ryżowaru nie naprawiaj samodzielnie. Istnieje ryzyko porażenia prądem.

Problem	Przyczyna	Rozwiązanie
Po podłączeniu do zasilania wyświetlacz nie świeci się, a element grzejny nie nagrzewa się.	Przewód zasilający nie jest prawidłowo podłączony.	Sprawdź podłączenie wtyczki.
	Gniazdo sieciowe, do którego podłączono ryżowar, nie jest pod napięciem lub zadziałał wyłącznik automatyczny.	Podłącz przewód zasilający do innego gniazdka, ewent. włącz wyłącznik ochronny.
	Gniazdo zasilające, do którego podłączono ryżowar, jest uszkodzone ewent. uszkodzony jest obwód elektryczny.	Wezwij wykwalifikowanego elektryka.
Po podłączeniu do zasilania wyświetlacz nie świeci się, ale element grzejny grzeje.	Usterka w obwodzie wewnętrznym.	Skontaktuj się z autoryzowanym serwisem.
Po podłączeniu do zasilania wyświetlacz podświetlił się, ale element grzejny nie nagrzewa się.	Usterka w termostacie głównym. Usterka w obwodzie wewnętrznym. Usterka na płycie głównej.	Skontaktuj się z autoryzowanym serwisem.
Ryż nie jest wystarczająco ugotowany, ewent. przygotowanie trwa bardzo długo.	Ryż nie był równomiernie rozłożony w garnku.	Przed zamknięciem pokrywy wymieszaj ryż i upewnij się, czy ryż jest równo rozłożony.
	Element grzejny lub wewnętrzny garnek są zdeformowane.	Skontaktuj się z autoryzowanym serwisem.
	Wewnętrzny garnek nie jest prawidłowo umieszczony wewnątrz ryżowaru.	Wyjmij i ponownie włóż wewnętrzny garnek do ryżowaru.
	W obszarze pomiędzy zewnętrznym dnem garnka a elementem grzejnym znajduje się ciało obce.	Usuń ciało obce.
	Usterka w termostacie głównym. Usterka w obwodzie wewnętrznym.	Skontaktuj się z autoryzowanym serwisem.
Ryż jest przypalony lub urządzenie do gotowania ryżu nie przełącza się automatycznie w tryb podtrzymywania temperatury.	Usterka w termostacie głównym. Usterka w obwodzie wewnętrznym.	Skontaktuj się z autoryzowanym serwisem.
Owsianka przelała się podczas przygotowywania.	Dodałeś zbyt wiele składników.	Zmniejsz ilość składników i zawsze utrzymuj maksymalny poziom napełnienia wewnętrznego garnka.
	Użyłeś innego programu.	Aby przygotować owsiankę, zawsze wybieraj program „Porrige".
Na wyświetlaczu pojawił się komunikat o błędzie E1.	Dolny czujnik jest odłączony.	Skontaktuj się z autoryzowanym serwisem.
Na wyświetlaczu pojawił się komunikat o błędzie E2.	Dolny czujnik jest zwarty.	Skontaktuj się z autoryzowanym serwisem.
Na wyświetlaczu pojawił się komunikat o błędzie E3.	Górny czujnik jest odłączony.	Skontaktuj się z autoryzowanym serwisem.
Na wyświetlaczu pojawił się komunikat o błędzie E4.	Górny czujnik jest zwarty.	Skontaktuj się z autoryzowanym serwisem.



1. Symbol na produkcie lub w dołączonej dokumentacji oznacza, że zużytych produktów elektrycznych lub elektronicznych nie wolno wyrzucać razem z odpadami komunalnymi. W celu prawidłowej utylizacji produktu prosimy o dostarczenie go do wyznaczonych punktów zbiórki, gdzie zostanie przyjęty bezpłatnie. Prawidłowa utylizacja tego produktu pomoże chronić cenne zasoby naturalne i zapobiegać potencjalnym negatywnym skutkom dla środowiska i zdrowia ludzkiego, które mogą wynikać z niewłaściwej utylizacji odpadów. Aby uzyskać więcej informacji, skontaktuj się z lokalnymi władzami lub najbliższym punktem zbiórki. Niewłaściwa utylizacja tego typu odpadów może skutkować grzywnami zgodnie z przepisami krajowymi.

Informacje dla użytkowników dotyczące utylizacji sprzętu elektrycznego i elektronicznego (do użytku korporacyjnego i biznesowego): Szczegółowe informacje na temat prawidłowej utylizacji urządzeń elektrycznych i elektronicznych można uzyskać u sprzedawcy lub dostawcy.

Informacje dla użytkowników dotyczące utylizacji sprzętu elektrycznego i elektronicznego w innych krajach poza Unią Europejską: Powyższy symbol jest ważny tylko w krajach Unii Europejskiej. W celu prawidłowej utylizacji sprzętu elektrycznego i elektronicznego w innym miejscu należy skontaktować się z lokalnymi (właściwymi) władzami lub sprzedawcą urządzenia. Przekreślony symbol pojemnika na produkcie, opakowaniu lub materiałach drukowanych przekazuje takie informacje.

2. W celu naprawy gwarancyjnej urządzenia skontaktuj się ze sprzedawcą. W przypadku problemów technicznych i pytań prosimy o kontakt ze sprzedawcą, który poinformuje o dalszych krokach. Należy przestrzegać zasad pracy z urządzeniami elektrycznymi. Użytkownik nie jest upoważniony do demontażu urządzenia lub wymiany jakichkolwiek jego komponentów. W przypadku otwarcia lub zdjęcia pokryw istnieje ryzyko porażenia prądem elektrycznym. Nieprawidłowy montaż i ponowne podłączenie urządzenia również wiąże się z ryzykiem porażenia prądem.

Okres gwarancji na produkty wynosi 24 miesiące, chyba że określono inaczej. Gwarancja nie obejmuje uszkodzeń spowodowanych niestandardowym użytkowaniem, uszkodzeniami mechanicznymi, narażeniem na agresywne warunki, obsługą niezgodną z instrukcją oraz normalnym zużyciem. Okres gwarancji na akumulator wynosi 24 miesiące, a na jego pojemność 6 miesięcy. Więcej informacji na temat gwarancji można znaleźć na stronie www.elem6.com/warranty.

Producent, importer ani dystrybutor nie ponoszą odpowiedzialności za jakiekolwiek szkody spowodowane instalacją lub niewłaściwym użytkowaniem produktu.

Deklaracja zgodności UE

Firma elem6 s.r.o. niniejszym oświadcza, że urządzenie Lauben Glass Rice Cooker 1600AT/1600WT spełnia zasadnicze wymagania oraz inne odpowiednie przepisy postanowieniami dyrektywy **2014/30/UE** i **2014/35/UE**. Wszystkie produkty Lauben są przeznaczone do sprzedaży bez ograniczeń w Niemczech, Czechach, Słowacji, Polsce, na Węgrzech i w innych państwach członkowskich UE. Pełną deklarację zgodności można pobrać ze strony www.lauben.com/support/doc.

Importer do UE

elem6 s.r.o., Braškovská 308/15, 16100 Praha 6, Republika Czeska
www.lauben.com

Producent

TIGMON GmbH, Yorkstraße 22; 93049 Regensburg, Deutschland

Korekty błędów w druku i zmiany w instrukcji zastrzeżone.



MŰSZAKI ADATOK ÉS JELLEMZŐK

Modell	RC100T16-G01
Feszültség	220–240 V~, 50–60 Hz
Energiafelhasználás	500 W
A belső üvegedény űrtartalma	1,6 l
Energiafogyasztás kikapcsolt állapotban	0,3 W
Készenléti üzemmódba lépés	3 perc – ha nincs kiválasztva program / azonnal a kiválasztott program befejezése után és keep warm

BIZTONSÁGI UTASÍTÁSOK – ÁLTALÁNOS

KÉRJÜK, A KÉSZÜLÉK HASZNÁLATA ELŐTT OLVASSON EL MINDEN UTASÍTÁST.
ŐRIZZE MEG EZT AZ ÚTMUTATÓT KÉSŐBBI HASZNÁLATRA.
EZ A KÉSZÜLÉK CSAK HÁZTARTÁSI HASZNÁLATRA AJÁNLOTT.

- Ezt a készüléket 8 éves vagy annál idősebb gyermekek, valamint csökkent fizikai, érzékszervi vagy szellemi képességekkel rendelkező, illetve tapasztalattal és tudással nem rendelkező személyek akkor használhatják, ha felügyelet alatt vannak, vagy utasítást kaptak a készülék biztonságos használatára vonatkozóan, és megértik az ezzel járó veszélyeket.
- Gyermekek nem játszhatnak a készülékkel.
- A tisztítást és a felhasználói karbantartást gyermekek nem végezhetik, kivéve, ha 8 évesnél idősebbek és felügyelet alatt állnak.
- Tartsa távol a készüléket és a csatlakozó kábelt a 8 évnél fiatalabb gyermekektől.
- Ha a tápegység megsérül, azt a gyártónak, annak szerviztechnikusának vagy egy hasonlóan képzett személynek ki kell cserélnie a veszélyes helyzetek elkerülése érdekében. Sérült tápkábellel vagy csatlakozódugóval a készüléket használni tilos.
- A hozzáférhető felületek használat közben felforrósodhatnak.
- Ez a készülék háztartásban vagy hasonló helyeken való használatra készült, mint például:
  – konyhasarok üzletekben, irodákban és más munkahelyeken;
  – mezőgazdasági területeken;
  – szállodákban, motelekben és más szálláshelyeken a vendégek számára;

– szállást és reggelit biztosító vendéglátóhelyeken.

- A tisztítás során nem szabad a készüléket vízbe meríteni.

FIGYELEM: Akadályozza meg, hogy nedvesség érje a csatlakozódugót.

- Az élelmiszerrel érintkezésbe kerülő felületeket ezen kézikönyv utasításai szerint tisztítsa meg.

FIGYELEM: A helytelen használat sérülést okozhat.

- A fűtőelem felülete használat után maradékhőt tartalmaz.
- A készüléket mindig húzza ki a hálózatból, ha felügyelet nélkül hagyja, valamint összeszerelés, szétszerelés vagy tisztítás előtt.
- A készülék nem használható külső időzítő kapcsolóval vagy távirányítóval.
- Ne merítse vízbe vagy más folyadékba a készüléket, a tápkábelt vagy a csatlakozódugót.

A KÉSZÜLÉK BIZTONSÁGOS HASZNÁLATA

- A készülék kizárólag beltéri használatra készült. Ne használja a szabadban.
- Ne használja kereskedelmi célokra.
- A készüléket olyan ételek elkészítésére tervezték, mint a rizs, leves, zabkása stb. főzése. Ne használja a készüléket a rendeltetésétől eltérő célra. Tilos a készüléket más célra átalakítani. Ne használjon a gyártó által nem ajánlott tartozékokat.
- Kövesse a felhasználói kézikönyv utasításait.

ELEKTROMOS BIZTONSÁG

- A tápcsatlakozó csatlakoztatása előtt győződjön meg arról, hogy a készülék adattábláján szereplő feszültség megegyezik a hálózati aljzat feszültségével. Ha kétségei vannak, forduljon szakképzett villanyszerelőhöz.
- A tápcsatlakozót csak megfelelően földelt hálózati aljzathoz csatlakoztassa.
- Ne használjon hosszabbítót, elosztót vagy adaptert.
- Javasoljuk, hogy a készüléket külön elektromos áramkörhöz csatlakoztassa.
- Ne merítse vízbe vagy más folyadékba a készüléket, a tápkábelt vagy a csatlakozódugót. Áramütés veszélye fenyeget.
- Ne érintse meg a csatlakozódugót vizes vagy nedves kézzel, különösen az áramforráshoz való csatlakoztatáskor vagy leválasztáskor.
- A tápkábelt úgy vezesse, hogy ne érjen forró felületekhez, ne lehessen rálépni vagy megbotlani benne. Ügyeljen arra, hogy a tápkábel ne lógjon túl az asztal vagy a munkalap szélén, ne gabalyodjon össze, ne görbüljön meg túlzottan, és ne érintkezzen éles tárgyakkal.
- Kapcsolja ki a készüléket, húzza ki a hálózati csatlakozódugót az aljzatból, ha felügyelet nélkül hagyja, nincs használatban, mozgatás, tisztítás vagy tárolás előtt. Tisztítás előtt hagyja kihűlni a készüléket.
- A tápkábelt a hálózati aljzatból a csatlakozónál, ne a vezetéknél fogva húzza ki. Fennáll a tápegység vagy a hálózati aljzat károsodásának veszélye.

A KÉSZÜLÉK BIZTONSÁGOS ELHELYEZÉSE

- Ne helyezze a készüléket ablakpárkányra, mosogató lecsöpögtető tálcájára vagy instabil felületre. Mindig stabil, vízszintes és száraz felületre helyezze.
- Ne helyezze a készüléket elektromos vagy gáztűzhelyre vagy közelébe, ne tegye nyílt tűz vagy hőforrás közelébe.
- Ne használja a készüléket fürdőkád, mosogató, úszómedence vagy más vízforrás közelében.
- A készülék kikapcsolására a kezelőpanel gombja szolgál. Ne kapcsolja ki a készüléket úgy, hogy a csatlakozódugót kihúzza a fali aljzatból.

- Biztosítson elegendő szabad helyet a készülék körül, hogy biztosítsa a levegő keringését.
- Ne helyezze a készüléket falak vagy más készülékek közelébe. A minimális távolság 10 cm minden oldalon.
- Ne használja a készüléket olyan helyen, ahol gyúlékony, illékony vagy robbanásveszélyes anyagokat használnak vagy tárolnak.

A KÉSZÜLÉK BIZTONSÁGOS MŰKÖDTETÉSE

- Működés közben forró gőz távozhat a készülékből. Ügyeljen arra, hogy a készülék közelében ne legyenek forró gőzre érzékeny tárgyak.
- Ne takarja el a készülék szellőzőnyílásait. Túlmelegedést és meghibásodást okozhat.
- Ne hagyja a készüléket felügyelet nélkül működés közben.
- Ne használja a készüléket üresen.
- A készülék működése közben ne nyissa ki a fedelet, hacsak a használati utasítás másként nem rendelkezik.
- Ne kezelje a készüléket működés közben.
- Mielőtt a belső üvegedényt behelyezné a készülékbe, mindig győződjön meg arról, hogy az edény külső alja tiszta és száraz.
- Ne tegye a belső üvegedényt a tűzhelyre, főzőlapra, grillsütőre vagy más hőforrásra. Ne használja a belső üvegedényt mikrohullámú sütőben vagy hagyományos sütőben. Ne használja más típusú készülékben.
- Mindig viseljen konyhai védőkesztyűt, amikor főzés után eltávolítja a belső üvegedényt. A belső üvegedény a használat közben felforrósodik, és helytelen kezelés esetén súlyos égési sérülések veszélye áll fenn.
- Csak fa vagy műanyag eszközöket használjon. Ne használjon fém evőeszközöket, késeket stb., mivel ezek megkarcolhatják a tapadásmentes bevonatot.
- Ne használja a készüléket olyan ételek elkészítésére, amelyek belülről elzárhatják a szellőzőnyílásokat (pl. egész káposztalevelek, káposzta, hínár stb.).
- Ne használja a készüléket, ha a belső üvegedény sérült, deformálódott, repedt stb.
- A belső üvegedényt ne tegye ki hőmérséklet-ingadozásoknak, pl. ne öntsön hűtött vagy jeges vizet a forró edénybe, és fordítva. Ha az edényt rendszeresen hőmérséklet-ingadozásoknak teszi ki, az idővel repedéseket vagy töréseket okozhat.
- Óvja a belső üvegedényt és a rizsfőző alját a leeséstől, ütésektől stb.
- Az első használat során enyhe szagot vagy füstöt érezhet, amely a használat során eltűnik. Ez normális jelenség.

BIZTONSÁGOS KARBANTARTÁS

- Kövesse a felhasználói kézikönyv tisztítási utasításait.
- Ha a készülék, a tápkábel vagy a csatlakozó megsérül, vagy a készülék nem működik megfelelően, hagyja abba a használatát, és forduljon egy hivatalos szervizközponthoz. Ne végezze el saját maga a javítást.
- A gyártó, az importőr és az eladó sem vállal felelősséget a termék nem megfelelő összeszereléséből vagy használatából eredő károkért.
- A csatlakozónak a készülék közelében, és könnyen hozzáférhetőnek kell lennie.

A TERMÉK LEÍRÁSA

1. Gőzkimenet
2. Gomb a fedél kinyitásához
3. Fedél
4. Átlátszó alapzat
5. Belső üvegedény
6. Fűtőelem
7. Kezelőpanel
8. Zár
9. Szilikon fedéltömítés
10. Kivehető belső fedél
11. Hőmérséklet-érzékelő
12. Mérőpohár

A képen nem látható tartozék: rizseskanál

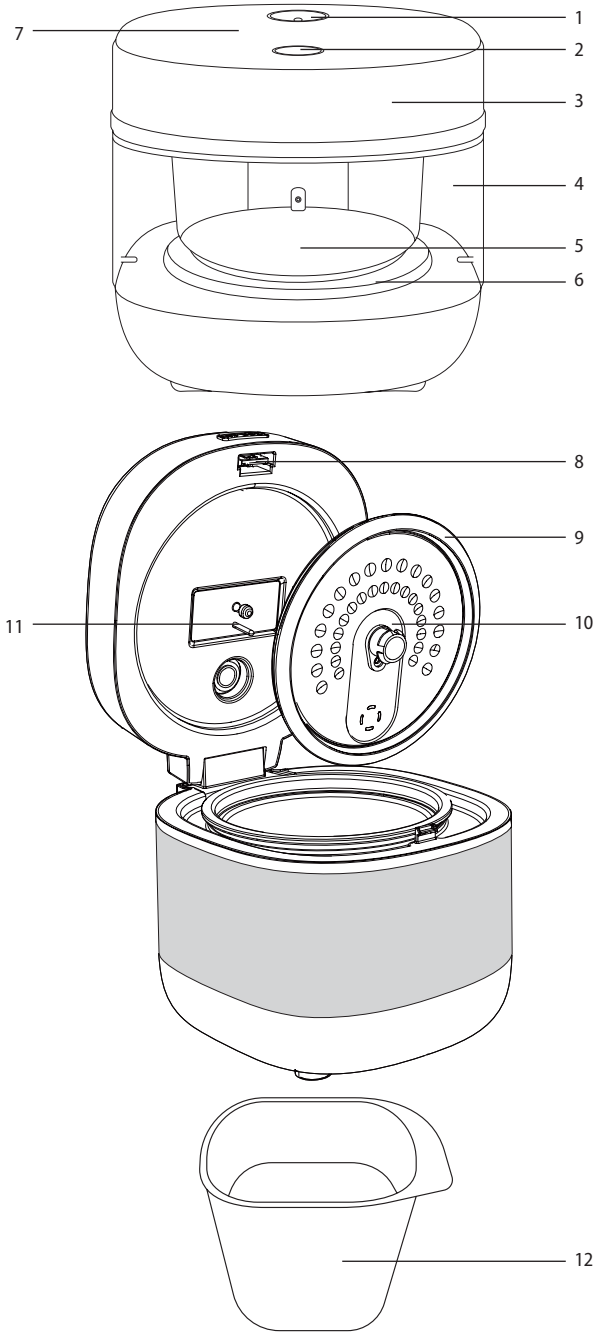

KEZELŐPANEL

1. Előre beállított programok
2. – gomb
3. Kijelző
4. + gomb
5. Menu gomb
6. Preset gomb
7. Warm/Cancel gomb
8. Start gomb

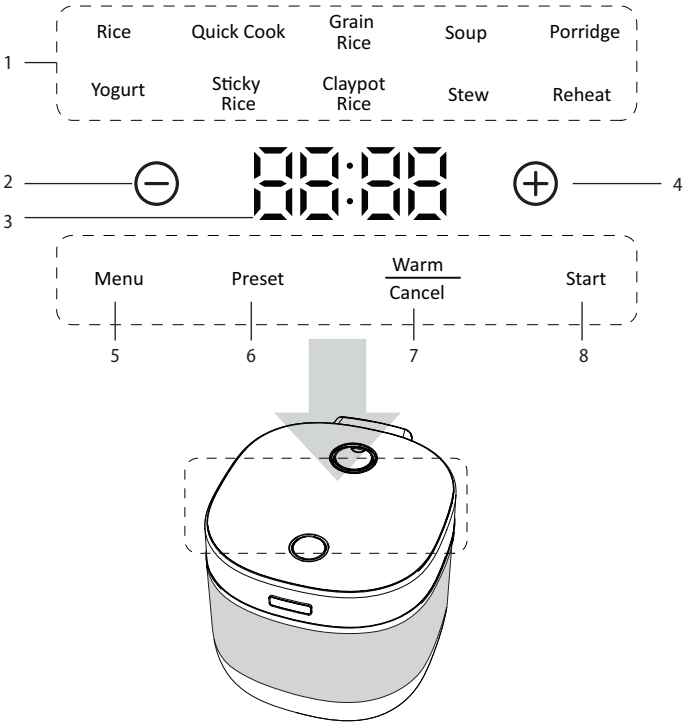

ÜZEMBE HELYEZÉS ELŐTT

- Vegye ki a rizsfőzőt a dobozból. Távolítson el minden csomagolóanyagot, fóliát és töltőanyagot a rizsfőzőről, és őrizze meg későbbi használatra.
- Nyomja meg a fedélkioldó gombot a fedél kinyitásához. Vegye ki a belső üvegedényt és a mérőpoharat.
- Távolítsa el a belső fedelet úgy, hogy a fedél felől húzza.
- A belső üvegedényt, a mérőpoharat és a belső fedelet mosogassa el meleg vízben, kevés mosogatószerrel. Öblítse le tiszta vízzel és törölje szárazra.
- A rizsfőző külső felületét és a belső terét meleg vízzel enyhén megnedvesített puha szivaccsal törölje le. Törölje szárazra egy tiszta törlőronggyal.
- A belső fedelet úgy helyezze fel, hogy a fedél közepén található nyílások (ahol a szilikon tömítés van) egy vonalba essenek a műanyag tüskével és a hőmérséklet-érzékelővel. Enyhén nyomja meg, hogy a műanyag tüske és a hőérzékelők átmenjenek a nyílásokon. A helyes illesztést az jelzi, hogy a tömítésen és a rizsfőző fedelén található nyilak egy vonalban vannak.

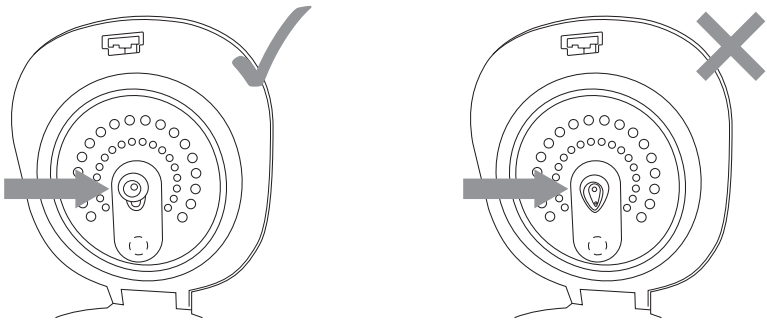

ELHELYEZÉS

- A rizsfőzőt tegye stabil, vízszintes és száraz felületre, megfelelő távolságra a hálózati aljzattól. Ne helyezze szövettel borított felületre (például terítőre) vagy hőérzékeny felületre. Ne helyezze hőre érzékeny tárgyak (pl. függöny, sötétítő stb.) közelébe.
- Biztosítson elegendő szabad helyet a rizsfőzőt körül, hogy biztosítsa a levegő keringését.
- Ne helyezze a készüléket falak vagy más készülékek közelébe. A minimális távolság 30 cm minden oldalon.
- Működés közben forró gőz távozhat a készülékből. Ügyeljen arra, hogy a készülék közelében ne legyenek forró gőzre érzékeny tárgyak.

RENDELTETÉSSZERŰ HASZNÁLAT

- A rizsfőzőt olyan ételek elkészítésére tervezték, mint a rizs, leves, zabkása stb. főzése.

BELSŐ ÜVEGEDÉNY

A rizs mérése

- A belső üvegedény két vonaljelzéssel van ellátva. A „Rice" felirattal ellátott jobb oldali jelzés a rizs főzésére szolgál, és a csészék számát jelzi, míg a „Porridge" felirattal ellátott bal oldali jelzés a vízszintet határozza meg például zabkása (Porridge program) vagy leves (Soup program) készítéséhez.
- Ha rizst fog főzni, használja a mellékelt mérőpoharat. Öblítse le a rizst hideg víz alatt, és szórja az edénybe. A mérőpoharak számának megfelelően adjon hozzá vizet a jobb oldali vonalig. Például, ha 3 mérőpohárnyi rizst tett az edénybe, öntsön vizet a „3"-as jelig. Az edénybe legfeljebb 3 mérőpohárnyi rizs helyezhető.
- A rizs megfelelő mérésénél és a tökéletes elkészítésnél fontos, hogy a mérőpohár megfelelően legyen beállítva, és mindig ugyanannyit használjon.

FIGYELMEZTETÉS:
Soha ne töltse meg a belső üvegedényt annyira, hogy az élelmiszer vagy a folyadék a jobboldali Rice 3 vagy Porrige 3/5 jelölést meghaladja. Fennáll az étel kiömlésének és a rizsfőző károsodásának a veszélye.

A belső üvegedény behelyezése a rizsfőzőbe

- Mielőtt a belső üvegedényt a rizsfőzőbe helyezi, mindig győződjön meg arról, hogy az edény aljának külső felülete és a rizsfőző belsejében lévő fűtőelem tiszta és száraz, ételmaradéktól és víztől mentes. Ha itt élelmiszer marad, az a külső aljához vagy a fűtőelemhez tapad, ami károsíthatja a rizsfőzőt.
- Szükség esetén kissé fordítsa el a rizsfőző belső üvegedényét balra vagy jobbra, hogy megfelelően illeszkedjen a fűtőelemre.

HASZNÁLATI UTASÍTÁSOK

Csatlakoztatás a tápellátáshoz

- A tápcsatlakozót csak megfelelően földelt hálózati aljzathoz csatlakoztassa.
- Rövid sípoló hang hallatszik, a kezelőpanel rövid időre kigyullad, majd kialszik, és csak a Menu gomb világít tovább. A rizsfőző készenléti üzemmódba került.

Megjegyzés:
Az első használat során enyhe szagot vagy füstöt érezhet, amely a használat során eltűnik. Ez normális jelenség.

A rizsfőző alapvető használata

1. Készítse elő az összes szükséges hozzávalót.

FIGYELMEZTETÉS:
Amikor a hozzávalókat a belső edénybe teszi, mindig tartsa magát az edényen lévő maximális jelölésekhez. Ne töltse túl a belső edényt.

2. Nyomja meg a fedélkioldó gombot a fedél kinyitásához. Vegye ki a belső edényt.
3. Tegye az edénybe a hozzávalókat. Szükség esetén keverje őket össze.
4. Helyezze a belső edényt a rizsfőzőbe, és törölje le a belső edény széleit, hogy tiszták legyenek.

5. Csukja le a fedelet.
6. Nyomja meg a **Menu** gombot a rizsfőző bekapcsolásához, a kezelőpanel kigyullad, a **Preset** gomb és a **Rice** program pedig villogni kezd.
7. A **Menu** gombbal válassza ki a főzési programot (ld. a programtáblázatot alább).
8. A kiválasztott programtól függően beállíthatja például a főzési időt (a +/– gombokkal rövidítheti vagy meghosszabbíthatja), illetve beállíthatja a késleltetett indítást. További információkat az útmutató későbbi részében talál.
9. Nyomja meg a **Start** gombot a rizsfőző bekapcsolásához. Egy rövid sípolás hallatszik.
10. A kiválasztott program és a **Warm/Cancel** gomb égve marad. A belső háttérvilágítás kigyullad.
11. A kiválasztott programtól függően a kijelzőn vagy egy téglalap jelenik meg, amely ciklikusan kigyullad és kialszik, és a fennmaradó elkészítési idő csak az utolsó körülbelül 10 percben jelenik meg; vagy pedig elkezdi visszaszámlálni a beállított elkészítési időt.
12. A főzés befejeztével három rövid hangjelzés hallatszik, a kiválasztott program kikapcsol, és a rizsfőző automatikusan átvált melegen tartás üzemmódba. A **Warm/Cancel** gomb égve marad, és a kijelzőn megjelenik a melegen tartás időtartama. A rizsfőző akár 12 órán keresztül is lehet ebben az üzemmódban. Ez idő alatt melegen tartja az elkészített ételt. A rizsfőző rendszeres időközönként bekapcsol, hogy melegen tartsa az ételt.
13. A melegen tartás üzemmód kikapcsolásához tartsa lenyomva a **Warm/Cancel** gombot, és a rizsfőző készenléti üzemmódba vált.
14. Nyomja meg a fedélkioldó gombot a fedél kinyitásához.
15. Vegye ki a belső edényt egy konyhai védőkesztyű segítségével. A tálaláshoz műanyag vagy fa kanalat használjon.

FIGYELMEZTETÉS:
Amikor a főzés után kinyitja a fedelet, vigyázzon, nehogy leforrázza magát a kiszabaduló gőzzel.

Megjegyzés:
Az ételkészítést bármikor megszakíthatja a **Warm/Cancel** gomb hosszú megnyomásával.

A FŐZÉSI PROGRAMOK TÁBLÁZATA

Főzési program	Alapértelmezett főzési idő	A főzési idő módosítása	Késleltetett indítás	Melegen tartás	Leírás
Rice	00:50	--	Akár 24 óra	Igen	Fehér rizs főzésére alkalmas program.
Quick Cook	00:40	--	Akár 24 óra	Igen	Gyors rizsfőzés program
Grain Rice	01:10	01:00 – 02:00	Akár 24 óra	Igen	Barna rizs főzésére alkalmas program.
Soup	02:00	01:00 – 01:30 – 02:00	Akár 24 óra	Igen	Leves főzésére alkalmas program.
Porridge	01:00	01:00 – 01:30 – 02:00	Akár 24 óra	Igen	Kása készítésére alkalmas program. A pehely és a víz ajánlott aránya 1:7.
Yogurt	12:00	--	Akár 24 óra	Nem	Joghurt készítésére alkalmas program. A program befejezése után a rizsfőző készenléti üzemmódba kapcsol.
Sticky Rice	00:50	--	Akár 24 óra	Igen	Tapadós rizs készítésére való program.
Claypot Rice	01:10	01:00 – 01:20	Akár 24 óra	Igen	Claypot rizs (zöldséges rizs húsdarabokkal stb.) elkészítésére alkalmas program.
Stew	02:00	01:00 – 02:00	Akár 24 óra	Igen	Párolt ételek elkészítésére alkalmas program.
Reheat	00:30	00:20 – 00:40	Akár 24 óra	Igen	Ételek, rizs vagy kása melegítésére alkalmas program.

Megjegyzés:
A rizs főzési ideje a felhasznált rizs mennyiségétől függően változhat.

A FŐZÉSI IDŐ MÓDOSÍTÁSA

1. A **Menu** gombbal válasszon ki olyan főzési programot, amelynél beállítható a főzési idő – lásd a fenti táblázatot.
2. A + és – gomb nyomogatásával módosíthatja a készítési időt. A + gombbal növelheti, a – gombbal lerövidítheti a főzési időt.
3. A rizsfőző elindításához nyomja meg a **Start** gombot.

Megjegyzés:
Ha módosítani szeretné az elkészítési időt és egyúttal beállítani a késleltetett indítást, először állítsa be az elkészítési időt, majd állítsa be a késleltetett indítást.

Késleltetett indítás

Ez a funkció lehetővé teszi a rizsfőző elindítását a beállított idő letelte után.
1. Tegye a hozzávalókat a belső edénybe.
2. **A** Menu gombbal válassza ki a főzési programot. Szükség szerint állítsa be az elkészítési időt.
3. Nyomja meg a **Time Preset** gombot, és a kijelzőn megjelenik a késleltetett indítás alapértelmezett ideje „04:00".
4. A **+ és –** gomb ismételt megnyomásával módosíthatja a készítési időt. A **+** gombbal növelheti, a **–** gombbal lerövidítheti a főzési időt. A késleltetett indítás idejét akár 24 órára is beállíthatja.
5. Nyomja meg a **Start** gombot, és elindul a beállított késleltetési idő visszaszámlálása.
6. A beállított idő leteltével a rizsfőző automatikusan megkezdi a főzést.

FIGYELMEZTETÉS:
A késleltetett indítási idő nem lehet túl hosszú, ha friss alapanyagokat használ. Az alapanyagok ugyanis megromolhatnak.
A késleltetett indítási időt mindig a felhasznált nyersanyagoknak megfelelően válassza ki.

Yogurt program

- Ezt a program ház joghurt készítésére való. Friss teljes tejet és élő joghurtkultúrával ellátott joghurtot használjon, hogy elkészítse saját, kiváló minőségű házi joghurtját.

1. A belső edénybe öntsön 250 ml friss teljes tejet, és adjon hozzá körülbelül 50 ml élő joghurtkultúrával ellátott fehér joghurtot. Keverje össze, és a belső edényt tegye be a rizsfőzőbe.
2. Csukja le a fedelet, majd a Menu gombbal válassza ki a Yogurt programot**.** A kijelzőn megjelenik a 12:00 készítési idő. Ezt az időtartamot nem lehet módosítani.
3. Nyomja meg a Start gombot a készítés megkezdéséhez.
4. A beállított idő letelte után a rizsfőző készenléti módba kapcsol.
5. A kész joghurtot hagyja lehűlni szobahőmérsékletre, tegye át egy megfelelő edénybe, és tegye a hűtőszekrénybe.
6. Az így elkészített joghurtot 3–5 nap alatt fogyassza el. Mindig hűtőben tárolja.

Melegen tartás funkció

1. **Automatikus melegen tartás**
   A főzés befejezése után a rizsfőző automatikusan átvált a 12 órás melegen tartó üzemmódra. A kijelző mutatja az eltelt időt.
   A funkció kikapcsolásához tartsa 2 másodpercig lenyomva a **Warm/Cancel** gombot.
2. **A melegen tartás kézi beállítása**
   Amikor a rizsfőző be van kapcsolva, nyomja meg röviden a **Warm/Cancel** gombot.
   A kijelzőn megjelenik a „00:00" felirat, felhangzik egy sípoló hang, és a rizsfőző bekapcsolja a kézi melegen tartást. A kijelző mutatja az eltelt időt.
   A **Warm/Cancel** gomb égve marad.
   A kézi melegen tartás 12 órán keresztül marad bekapcsolva, aztán automatikusan befejeződik.
   A funkció kikapcsolásához tartsa 2 másodpercig lenyomva a **Warm/Cancel** gombot.

Tanácsok a rizs elkészítéséhez

- A rizs méréséhez használja a mellékelt mérőpoharat. Egy teljes mérőpohár rizs körülbelül 150 g rizsnek felel meg.
- A rizs és a víz általános adagolási aránya 1 : 1,1 mérőedény. A rizs fajtájától függően azonban a víz mennyisége változhat.
- A belső üvegedényen jelölések is találhatók a megfelelő rizs-víz arány meghatározásához. A mérőpoharak számától függően töltse fel vízzel a jelzésig, pl. ha 1 mérőpohárnyi rizst tesz bele, adjon hozzá vizet az 1-es számig.
- Javasoljuk, hogy mossa át a rizst hideg folyóvíz alatt, amíg a víz tiszta nem lesz.
- Ahhoz, hogy a rizs egyenletesen főjön meg, egyenletesen kell eloszlania a belső üvegedény alján. Mielőtt lezárná a fedelet,

keverje meg a rizst, és győződjön meg róla, hogy a felülete egyenletes.

TISZTÍTÁS ÉS KARBANTARTÁS

- Tisztítás és karbantartás előtt húzza ki a tápkábelt a fali aljzatból, és várja meg, míg a rizsfőző / a készülék kihűl.

FIGYELMEZTETÉS:
Ne merítse vízbe vagy más folyadékba a készüléket, a tápkábelt vagy a csatlakozódugót. Áramütés veszélye fenyeget.

Megjegyzés:
Ne használjon súroló hatású vagy vegyi tisztítószert, benzint, oldószert, alkoholt stb. Ne használjon drótkefét vagy más olyan eszközt, amely megkarcolhatja a felületet.

A belső üvegedény és a mérőpohár

- A belső edényt és a mérőpoharat mossa el meleg vízben egy kevés mosogatószerrel. Öblítse le tiszta vízzel és törölje szárazra.
- Ha a belső üvegedény aljára odaégett az étel, öntsön meleg vizet az edénybe, és adjon hozzá egy kis mosogatószert. Hagyja rajta egy ideig, majd mossa le.

Belső fedél

- Nyomja meg a fedélkioldó gombot a fedél kinyitásához.
- Húzza ki a belső fedelet, távolítsa el a szilikon tömítést a külső széléről, és távolítsa el a szilikon tömítést a belső ovális nyílás körül.
- A belső fedelet és a szilikon tömítéseket mossa el meleg vízben, kevés mosogatószerrel. Öblítse le tiszta vízzel és törölje szárazra.
- A belső ovális nyílás szilikon tömítését helyezze be a nyílásba (elölről), és egyenletesen terítse szét.
- A külső perem szilikon tömítését helyezze úgy a belső fedélre, hogy a tömítésen lévő nyilak a külső oldalon legyenek, vagyis azon az oldalon, amely a fedél kinyitásakor látható. Ne felejtse el, hogy a szilikon tömítésnek két vájata van. A külső fedelet a második vájatba kell beilleszteni. Ha a tömítést az első vájatba teszi, a tömítés nagyon laza lesz, és leesik a belső fedél széléről.
- A belső fedél felhelyezése előtt törölje le a fedél felületét (belülről) egy száraz ronggyal, hogy eltávolítsa a főzés során felgyülemlett lecsapódott vízcseppeket.
- A belső fedelet úgy helyezze fel, hogy a fedél közepén található nyílások (ahol a szilikon tömítés van) egy vonalba essenek a műanyag tüskével és a hőmérséklet-érzékelővel. Enyhén nyomja meg, hogy a műanyag tüske és a hőérzékelők átmenjenek a nyílásokon.

Gőzkimenet

- Időről időre meg kell tisztítani a gőzkimenetet és a tömítését.
- Nyomja meg a fedélkioldó gombot, és húzza ki a belső fedelet.
- Nyomja meg a fedél belső részét, hogy kioldja a gőzkimenetet. Javasoljuk, hogy tartsa meg a fedél másik (külső) oldaláról.
- Vegye ki a szilikon tömítést a fedél nyílásából, és távolítsa el a szilikon végdugót is a gőzkivezető aljáról.
- Minden alkatrészt mosson el meleg vízben egy kevés mosogatószerrel. Öblítse le tiszta vízzel és törölje szárazra.
- A fedél nyílásába helyezze be a szilikon tömítést. Ügyeljen rá, hogy a tömítés domború vége a rizsfőző belseje felé nézzen.
- Tegye fel a szilikon végdugót a gőzkimenet aljára.
- Helyezze vissza a gőzkimenetet a nyílásba.

Külső felület

- A rizsfőző külső felületét és a belső terét meleg vízzel enyhén megnedvesített puha szivaccsal törölje le. Törölje szárazra egy tiszta törlőronggyal.

Tárolás

- Tárolás előtt a fenti utasítások szerint tisztítsa meg a rizsfőzőt.
- A rizsfőzőt az eredeti dobozában, esetleg másik csomagolásban tárolja száraz és árnyékos helyen, gyermekektől és háziállatoktól elzárva.

PROBLÉMAMEGOLDÁS

- Az alábbi táblázatban megtalálja a készülék használata során felmerülő problémákat és azok megoldásait. Ez segít a probléma megoldásában, mielőtt a hivatalos szervizt kellene felkeresnie.
- Ha a probléma nem található a táblázatban vagy továbbra is fennáll, a használja tovább a rizsfőzőt, és forduljon hivatalos szervizközponthoz. Ne javítsa a rizsfőzőt saját maga. Áramütés veszélye fenyeget.

Probléma	Ok	Megoldás
Az áramforráshoz csatlakoztatva a kijelző nem világít, és a fűtőelem nem melegszik fel.	A tápkábel nincs megfelelően bedugva a hálózatba.	Ellenőrizze a csatlakozást.
	A hálózati aljzat, amelybe a rizsfőzőt bedugta, nincs feszültség alatt, vagy kiesett a biztosíték.	Csatlakoztassa a tápegységet egy másik hálózati aljzatba, vagy kapcsolja fel a biztosítékot.
	A hálózati aljzat, amelybe a rizsfőzőt bedugta, sérült, vagy az elektromos áramkör sérült.	Forduljon szakképzett villanyszerelőhöz.
Az áramforráshoz csatlakoztatva a kijelző nem gyulladt ki, de a fűtőelem melegít.	Hiba a belső áramkörben.	Forduljon hivatalos szervizközponthoz.
Az áramforráshoz csatlakoztatva a kijelző kigyulladt, de a fűtőelem nem melegít.	Hiba a fő termosztátban. Hiba a belső áramkörben. Hiba az alaplapon.	Forduljon hivatalos szervizközponthoz.
A rizs nem főtt meg kellőképpen, vagy sokáig tart az elkészítése.	A rizst nem egyenletesen osztotta el az edényben.	Keverje meg a rizst, mielőtt lezárja a fedelet, és győződjön meg róla, hogy a felület vízszintes.
	A fűtőelem vagy a belső edény deformálódott.	Forduljon hivatalos szervizközponthoz.
	A belső edény nem megfelelően van elhelyezve a rizsfőző belsejében.	Vegye ki, és helyezze el újra az edényt a rizsfőzőben.
	Az edény külső alja és a fűtőelem közötti térben idegen tárgy van.	Távolítsa el az idegen tárgyat.
	Hiba a fő termosztátban. Hiba a belső áramkörben.	Forduljon hivatalos szervizközponthoz.
A rizs megégett, vagy a rizsfőző nem kapcsol át automatikusan a melegen tartás üzemmódba.	Hiba a fő termosztátban. Hiba a belső áramkörben.	Forduljon hivatalos szervizközponthoz.
A kása kifolyt az elkészítés során.	Túl sok hozzávalót tett bele.	Csökkentse a hozzávalók mennyiségét, és mindig figyeljen a belső üvegedény feltöltésének maximális szintjére.
	Más programot használt.	Kása készítéséhez mindig a „Porridge" programot válassza.
Az E1 hibaüzenet jelent meg a kijelzőn.	Az alsó érzékelő le van választva.	Forduljon hivatalos szervizközponthoz.
Az E2 hibaüzenet jelent meg a kijelzőn.	Az alsó érzékelő zárlatos.	Forduljon hivatalos szervizközponthoz.
Az E3 hibaüzenet jelent meg a kijelzőn.	A felső érzékelő le van választva.	Forduljon hivatalos szervizközponthoz.
Az E4 hibaüzenet jelent meg a kijelzőn.	A felső érzékelő zárlatos.	Forduljon hivatalos szervizközponthoz.



1. A terméken vagy a kísérő dokumentációban feltüntetett szimbólum azt jelenti, hogy a használt elektromos vagy elektronikus termékeket nem szabad a kommunális hulladékkal együtt kidobni. A termék megfelelő ártalmatlanítása érdekében adja le azt a kijelölt gyűjtőhelyeken, ahol ingyenesen átveszik. A termék megfelelő ártalmatlanításával segít megőrizni az értékes természeti erőforrásokat, és segít megelőzni a környezetre és az emberi egészségre gyakorolt lehetséges negatív hatásokat, amelyek a nem megfelelő hulladékkezelésből származhatnak. További részletekért forduljon a helyi hatósághoz vagy a legközelebbi gyűjtőhelyhez. Az ilyen típusú hulladékok szakszerűtlen ártalmatlanítása a nemzeti előírásoknak megfelelően bírságot vonhat maga után.

Tájékoztatás a felhasználók számára az elektromos és elektronikus berendezések ártalmatlanításához (üzleti és vállalati használat): Az elektromos és elektronikus berendezések megfelelő megsemmisítésével kapcsolatban kérjen részletes tájékoztatást kereskedőjétől vagy szállítójától.

Felhasználói információk az elektromos és elektronikus eszközök ártalmatlanításához az Európai Unión kívüli országokban: A fenti szimbólum csak az Európai Unió országaiban érvényes. Az elektromos és elektronikus berendezések máshol történő megfelelő ártalmatlanításával kapcsolatban kérjen részletes tájékoztatást a (helyi, illetékes) hatóságoktól vagy a készülék forgalmazójától. Mindent az áthúzott szemétkosár szimbólum fejez ki a terméken, a csomagoláson vagy a nyomtatott anyagokon.

2. A készülék garanciális javítását igényelje a kereskedőjénél. Technikai problémák és kérdések esetén forduljon a kereskedőhöz, aki tanácsot ad a további teendőkre vonatkozóan. Tartsa be az elektromos készülékekkel végzett munka szabályait. A felhasználó nem jogosult a készüléket szétszerelni vagy az alkatrészeit kicserélni. A burkolatok kinyitásakor vagy eltávolításakor áramütés veszélye fenyeget. Akkor is fennáll az áramütés veszélye, ha nem megfelelően szereli össze és csatlakoztatja a készüléket.

A termékek **jótállási ideje** 24 hónap, hacsak nem szerepel másként. A garancia nem terjed ki a nem szabványos használatból, mechanikai sérülésekből, agresszív körülményeknek való kitettségből, a kézikönyv utasításaitól eltérő kezelésből és a normál elhasználódásból eredő károkra. Az akkumulátor jótállási ideje 24 hónap, kapacitására 6 hónap jótállás érvényes. A jótállásról további információkat a www.elem6.com/warranty weboldalon talál.

Sem a gyártó, sem az importőr, sem a forgalmazó nem vállal felelősséget a termék beszereléséből vagy helytelen használatából eredő károkért.

EU megfelelőségi nyilatkozat

Az elem6 s.r.o. ezennel kijelenti, hogy a Lauben Glass Rice Cooker 1600AT/1600WT készülék megfelel a **2014/30/EU** és a **2014/35/EU** irányelv alapvető követelményeinek és egyéb vonatkozó rendelkezéseinek. Valamennyi Lauben termék korlátozás nélkül értékesíthető Németországban, Csehországban, Szlovákiában, Lengyelországban, Magyarországon és más EU-tagállamokban. A teljes megfelelőségi nyilatkozat letölthető a www.lauben.com/support/doc oldalról.

Importőr az EU-ba

elem6 s.r.o., Braškovská 308/15, 16100 Praha 6, Cseh Köztársaság
www.lauben.com

Gyártó

TIGMON GmbH, Yorkstraße 22; 93049 Regensburg, Deutschland

A nyomdai hibák és a kézikönyv változtatásainak joga fenntartva.

SPECIFIKACIJE IN ZNAČILNOSTI

Model	RC100T16-G01
Napetost	220–240 V~, 50–60 Hz
Vhodna moč	500 W
Prostornina notranje posode	1,6 l
Poraba energije v izklopljenem stanju	0,3 W
Prehod v stanje pripravljenosti	3 min – če ni izbran noben program / takoj po zaključku izbranega programa in keep warm

VARNOSTNA NAVODILA – SPLOŠNO

PRED UPORABO NAPRAVE PREBERITE VSA NAVODILA.
TA UPORABNIŠKI PRIROČNIK SHRANITE ZA UPORABO V PRIHODNJE.
TA NAPRAVA JE NAMENJENA SAMO ZA UPORABO V GOSPODINJSTVU.

- To napravo lahko uporabljajo otroci, stari 8 let ali več, in osebe z zmanjšanimi fizičnimi, senzoričnimi ali duševnimi sposobnostmi ali s pomanjkljivimi izkušnjami in znanjem, če so pod nadzorom ali so bili poučeni o varni uporabi naprave in razumejo morebitne nevarnosti.
- Otroci se z napravo ne smejo igrati.
- Otroci lahko čiščenje in vzdrževanje izvajajo le, če so starejši od 8 let in so pod nadzorom odrasle osebe.
- Napravo in napajalni kabel hranite zunaj dosega otrok, mlajših od 8 let.
- Če je napajalni kabel poškodovan, ga mora zamenjati proizvajalec, njegov servisni tehnik ali podobno usposobljena oseba. Le tako lahko preprečite morebitno nevarno situacijo. Napravo je prepovedano uporabljati s poškodovanim napajalnim kablom ali vtičem.
- Dostopne površine se lahko med uporabo segrejejo.
- Naprava je namenjena za uporabo v gospodinjstvu in podobnih prostorih, kot so:
  – v čajnih kuhinjah za osebje v trgovinah, pisarnah in na drugih delovnih mestih;
  – v kmetijskih prostorih;
  – v hotelih, motelih in drugih stanovanjskih prostorih za goste;
  – v okoljih, ki nudijo nastanitev z zajtrkom.
- Med čiščenjem naprave ne potapljajte v vodo.

OPOZORILO: Pazite, da se po vtiču ne polije tekočina.

- Površine, ki so v stiku z živili, očistite v skladu z navodili v tem uporabniškem priročniku.

OPOZORILO: Nepravilna uporaba lahko povzroči nevarnost poškodb.

- Površina grelnega elementa po uporabi ostane vroča.
- Napravo vedno izključite iz električne vtičnice, če jo boste pustili brez nadzora ali pred sestavljanjem, razstavljanjem ali čiščenjem.
- Ta naprava ni zasnovana za upravljanje z zunanjim časovnim stikalom ali daljinskim upravljalnikom.
- Naprave, napajalnega kabla ali vtiča ne potapljajte v vodo ali katero koli drugo tekočino.

VARNA UPORABA NAPRAVE

- Naprava je namenjena samo za uporabo v zaprtih prostorih. Ne uporabljajte ga na prostem.
- Ne uporabljajte je v komercialne namene.
- Naprava je namenjena za pripravo jedi, kot so riž, juha, kaša itd. Naprave ne uporabljajte za druge namene, kot je zasnovana. Napravo je prepovedano predelati za drug namen. Ne uporabljajte priključkov, ki jih proizvajalec ne priporoča.
- Upoštevajte navodila v tem uporabniškem priročniku.

ELEKTRIČNA VARNOST

- Pred priključitvijo napajalnega kabla se prepričajte, da se napetost na tipski ploščici naprave ujema z napetostjo v omrežni vtičnici. Če ste v dvomih, se posvetujte z usposobljenim električarjem.
- Vtič napajalnega kabla vstavite v ustrezno ozemljeno omrežno vtičnico.
- Ne uporabljajte podaljškov, več vtičnic ali vmesnikov.
- Priporočljivo je, da napravo priključite na ločen električni tokokrog.
- Naprave, napajalnega kabla ali vtiča ne potopite v vodo ali katero koli drugo tekočino. Obstaja nevarnost električnih poškodb.
- Ne dotikajte se vtiča z mokrimi ali vlažnimi rokami, zlasti ko ga priključujete v električno omrežje ali izključujete iz njega.
- Napajalni kabel napeljite tako, da se ne dotika vročih površin in da nanj ne morete stopiti ali se spotakniti. Prepričajte se, da napajalni kabel ne visi čez rob mize ali delovne površine, da se ne zapleta, pretirano upogiba ali dotika ostrih predmetov.
- Izklopite napravo in izvlecite vtič iz vtičnice, ko jo pustite brez nadzora, je ne uporabljate in preden jo prestavljate, očistite ali shranite. Pred čiščenjem počakajte, da se naprava ohladi.
- Napajalni kabel izvlecite iz vtičnice tako, da primete za vtič, in ne tako, da potegnete za kabel. Obstaja nevarnost poškodbe napajalnega kabla ali omrežne vtičnice.

VARNA NAMESTITEV NAPRAVE

- Naprave ne postavljajte na okenske police, umivalnike ali nestabilne površine. Vedno jo postavite na stabilno, ravno in suho površino.
- Naprave ne postavljajte na električni ali plinski štedilnik ali v njegovo bližino, v bližino odprtega ognja ali naprav, ki so vir toplote.
- Naprave ne uporabljajte v bližini kadi, umivalnika, bazena ali drugega vira vode.
- Gumb na nadzorni plošči se uporablja za izklop naprave. Naprave ne izklopite tako, da izvlečete vtič iz omrežne vtičnice.
- Poskrbite, da je okoli naprave dovolj prostora za kroženje zraka.
- Naprave ne postavljajte v bližino sten ali drugih naprav. Najmanjša razdalja mora biti 10 cm na vseh straneh.
- Naprave ne uporabljajte v prostorih, kjer se uporabljajo ali skladiščijo vnetljive, hlapljive ali eksplozivne snovi.

VARNO UPRAVLJANJE NAPRAVE

- Med delovanjem naprave lahko iz nje uhaja vroča para. Prepričajte se, da v bližini naprave ni predmetov, občutljivih na vročo paro.
- Ne zapirajte prezračevalnih odprtin naprave. Obstaja nevarnost pregrevanja in posledične poškodbe.
- Naprave med delovanjem ne puščajte brez nadzora.
- Naprave ne uporabljajte prazne.
- Ne odpirajte pokrova med delovanjem naprave, razen če je v navodilih navedeno drugače.
- Med delovanjem naprave z njo ne upravljajte.
- Preden notranjo posodo vstavite v ohišje naprave, se vedno prepričajte, da je zunanje dno posode čisto in suho.
- Notranje posode ne postavljajte na štedilnik, kuhalno ploščo, žar ali druge vire toplote. Notranje posode ne uporabljajte v mikrovalovni pečici ali običajni pečici. Ne uporabljajte je v nobeni drugi vrsti naprave.
- Ko po kuhanju odstranjujete notranjo posodo, vedno nosite zaščitne kuhinjske rokavice. Notranja posoda se med uporabo segreje, zato pri nepravilnem rokovanju obstaja nevarnost hudih opeklin.
- Uporabljajte samo lesen ali plastičen pribor. Ne uporabljajte kovinskega pribora, nožev itd., saj bi lahko opraskali prevleko proti sprijemanju.
- Naprave ne uporabljajte za pripravo hrane, ki bi lahko z notranje strani blokirala prezračevalno odprtino (npr. celotni listi zelja, zelje, morske alge itd.).
- Naprave ne uporabljajte, če je notranja posoda poškodovana, deformirana, počena itd.
- Notranjo stekleno posodo ne izpostavljajte temperaturnim spremembam, npr. v ogreto posodo ne nalivajte hladne ali ledeno hladne vode in obratno. Če posodo večkrat izpostavljate temperaturnim spremembam, se lahko pojavijo razpoke ali pa posoda poči.
- Zaščitite notranjo stekleno posodo in podstavek kuhalnika za riž pred padci, udarci in podobnim.
- Pri prvi uporabi lahko zaznate rahlo vonjavo ali dim, ki bosta s časom izginila. To je normalno.

VARNO VZDRŽEVANJE

- Upoštevajte navodila za čiščenje v tem uporabniškem priročniku.
- Če so naprava, napajalni kabel ali vtič poškodovani ali naprava ne deluje pravilno, jo prenehajte uporabljati in se obrnite na pooblaščen servisni center. Popravila ne izvajajte sami.
- Proizvajalec, uvoznik in prodajalec ne prevzemajo odgovornosti za morebitno škodo, nastalo zaradi nepravilnega sestavljanja ali uporabe izdelka.
- Vtičnica mora biti nameščena v bližini naprave in mora biti lahko dostopna.

OPIS IZDELKA

1. Izhod za paro
2. Gumb za odpiranje pokrova
3. Pokrov
4. Prozorna podlaga
5. Notranja steklena posoda
6. Grelni element
7. Nadzorna plošča
8. Zaklep
9. Silikonsko tesnilo pokrova
10. Odstranljiv notranji pokrov
11. Senzor za temperaturo
12. Merilna skodelica

Dodatki brez slike: žlica za riž

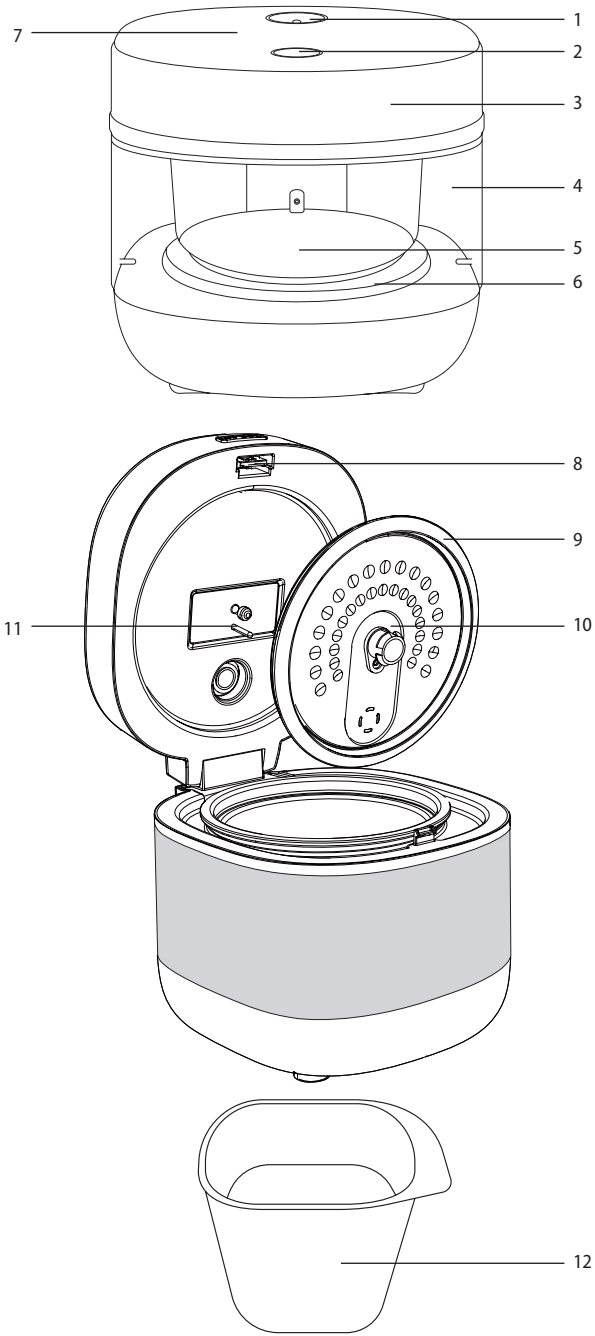

NADZORNA PLOŠČA

1. Prednastavljeni programi
2. Gumb –
3. Zaslon
4. Gumb +
5. Gumb Menu (Meni)
6. Gumb Preset (Prednastavitev)
7. Gumb Warm/Cancel (Ogrej/prekliči)
8. Gumb Start (Začetek)

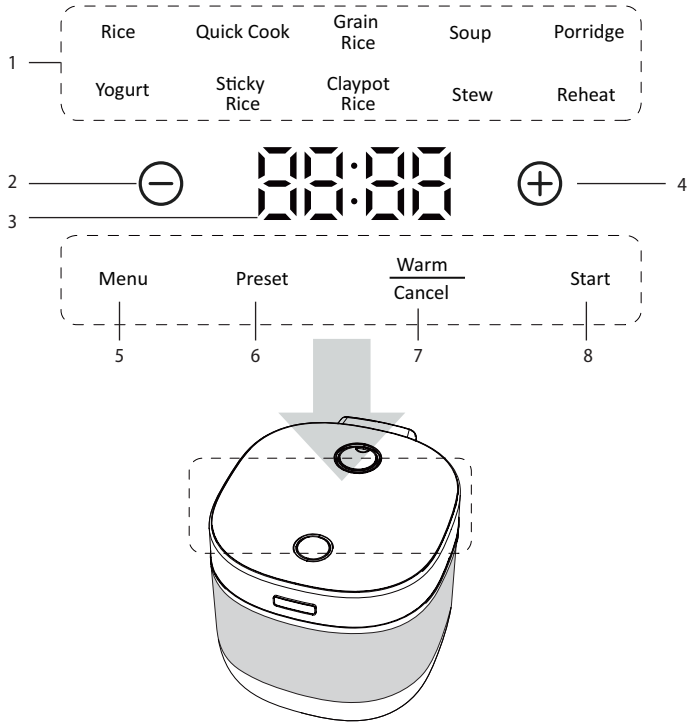

PRED PRVO UPORABO

- Odstranite kuhalnik za riž iz škatle. Odstranite vso embalažo, folije in vložke ter jih shranite za kasnejšo rabo.
- Pritisnite gumb za sprostitev pokrova, da odprete pokrov. Odstranite notranjo stekleno posodo in merilni lonček.
- Odstranite notranji pokrov tako, da ga potegnete stran od pokrova.
- Notranjo stekleno posodo, merilni lonček in notranji pokrov operite v topli vodi z nekaj detergenta. Splaknite s čisto vodo in obrišite do suhega.
- Zunanjo površino in notranjost kuhalnika riža obrišite z mehko gobo, rahlo navlaženo v topli vodi. Obrišite do suhega s čisto krpo.
- Notranji pokrov namestite tako, da so luknje v sredini pokrova (kjer se nahaja silikonsko tesnilo) poravnane s plastičnim nastavkom in temperaturnim senzorjem. Rahlo pritisnite, da plastični nastavek in temperaturni senzorji preidejo skozi luknje. Pravilno centriranje je vidno, ko se puščice na tesnilu in pokrovu kuhalnika riža ujemajo.

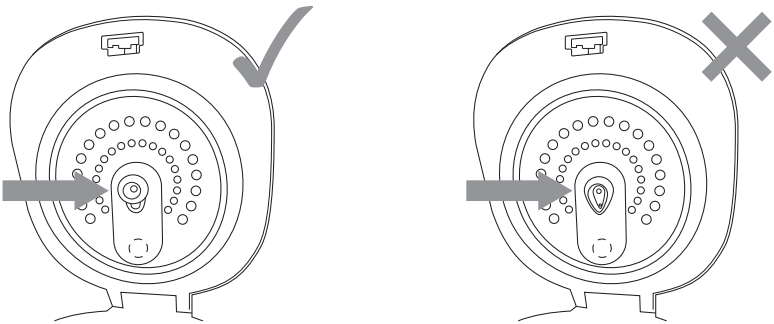

NAMESTITEV

- Kuhalnik riža postavite na trdno, ravno in suho površino, daleč stran od vtičnice. Ne postavljajte ga na površino, prekrito s krpo (npr. namizni prt), ali na površino, ki je občutljiva na toploto. Ne postavljajte je v bližino predmetov, občutljivih na toploto (npr. zaves, zastorov itd.).
- Poskrbite, da je okoli kuhalnika riža dovolj prostora za kroženje zraka.
- Naprave ne postavljajte v bližino sten ali drugih naprav. Najmanjša razdalja mora biti 30 cm na vseh straneh.
- Med delovanjem naprave lahko iz nje uhaja vroča para. Prepričajte se, da v bližini naprave ni predmetov, občutljivih na vročo paro.

PREDVIDENA UPORABA

- Kuhalnik riža je namenjen kuhanju jedem, kot so riž, juha, kaša itd.

NOTRANJA STEKLENA POSODA

Merjenje riža

- Notranji lonec je opremljen z dvema oznakama. Desna oznaka z napisom »Rice« (Riž) je namenjena pripravi riža in označuje število skodelic, medtem ko leva oznaka z napisom »Porridge« (Kaša) označuje nivo vode za kuhanje kaše (program za kašo) ali juhe (program Soup (Juha)), na primer.
- Če kuhate riž, uporabite priloženo merico za odmerjanje riža. Riž splaknite pod hladno vodo in ga dajte v lonec. Nato glede na število merilnih skodelic dolijte vodo do navedene oznake na desni strani. Če ste na primer v lonec dali 3 skodelice riža, nalijte vodo do oznake »3«. V posodo lahko daste največ 3 merilnih skodelic.
- Pri pravilnem doziranju riža in za popolno pripravo je pomembno, da je merilna skodelica pravilno poravnana in da vedno uporabite enako količino.

OPOZORILO:
Notranjega lonca nikoli ne napolnite s hrano ali tekočinami nad oznako Rice 3 (Riž 3) ali Porridge 3/5 (Kaša 3/5). Obstaja nevarnost, da se jed razlije in poškoduje kuhalnik riža.

Vstavljanje notranjega lonca v kuhalnik riža

- Preden vstavite notranjo posodo v kuhalnik riža, se vedno prepričajte, da sta zunanje dno posode in grelni element v kuhalniku riža čista in suha, brez ostankov hrane ali vode. Če se na zunanjem dnu ali grelnem elementu nahajajo ostanki hrane, se lahko prilepijo, kar lahko poškoduje kuhalnik riža.
- Po potrebi notranjo posodo v kuhalniku riža rahlo obrnite v levo ali desno, da se prilega grelnemu elementu.

NAVODILA ZA UPORABO

Napajalni priključek

- Vtič napajalnega kabla priključite le v ustrezno ozemljeno vtičnico.
- Zazveni kratek pisk, nadzorna plošča za trenutek zasveti, nato pa ugasne, pri čemer ostane vklopljena le tipka Menu (Meni). Kuhalnik za riž je zdaj v stanju pripravljenosti.

Opomba:
Pri prvi uporabi lahko zaznate rahlo vonjavo ali dim, ki bosta s časom izginila. To je normalno.

Osnovna uporaba kuhalnika riža

1. Pripravite vse potrebne sestavine.

OPOZORILO:
Pri dodajanju sestavin v notranjo posodo vedno upoštevajte oznako za najvišjo oznako na posodi. Notranje posode ne napolnite prekomerno.

2. Pritisnite gumb za sprostitev pokrova, da odprete pokrov. Odstranite notranjo posodo.
3. Sestavine dodajte v posodo. Po potrebi premešajte.

4. Notranjo posodo postavite v kuhalnik riža in obrišite robove notranje posode, da ostanejo čisti.
5. Zaprite pokrov.
6. Pritisnite gumb **Menu** (Meni), da preklopite kuhalnik riža v aktivni način; nadzorna plošča se vklopi, gumb **Preset** (Prednastavitev) in program **Rice** (Riž) pa začneta utripati.
7. Za izbiro programa kuhanja uporabite gumb **Menu** (Meni) (glejte tabelo programov spodaj).
8. Glede na izbrani program lahko na primer prilagodite čas kuhanja (ga skrajšate ali podaljšate s tipkama +/–) ali nastavite zakasnjen zagon. Več informacij najdete v priročniku.
9. Pritisnite gumb **Start** (Začetek), da vklopite kuhalnik riža. Zazvoni en kratek pisk.
10. Izbrani program in gumb **Warm/Cancel** (Ogrej/prekliči) ostaneta osvetljena. Osvetlitev notranjega prostora se vklopi.
11. Glede na izbrani program se na zaslonu prikaže utripajoč pravokotnik, pri čemer se preostali čas kuhanja prikaže približno v zadnjih 10 minutah, ali pa se začne odštevanje nastavljenega časa kuhanja.
12. Po končanem kuhanju zaslišite tri kratke zvočne signale, izbrani program se izklopi, kuhalnik riža pa samodejno preklopi v način Keep Warm/ohranjanje toplote. Gumb**Warm/Cancel** (Ogrej/prekliči) ostane osvetljen, na zaslonu pa se začne prikazovati čas ohranjanja toplote. Kuhalnik riža je lahko v tem načinu do 12 ur. V tem času ohranja pripravljeno hrano toplo. Kuhalnik riža se bo občasno vklopil, da bo hrana ostala topla.
13. Z dolgim pritiskom na gumb **Warm/Cancel** (Ogrej/prekliči) prekličete način ohranjanja toplote, kuhalnik riža pa se preklopi v stanje pripravljenosti.
14. Pritisnite gumb za sprostitev pokrova, da odprete pokrov.
15. Z zaščitnimi kuhinjskimi rokavicami odstranite notranjo posodo. Za postrežbo uporabite plastično ali leseno žlico.

OPOZORILO:
Pri odpiranju pokrova po kuhanju bodite previdni, da se ne opečete zaradi uhajanja pare.

Opomba:
Kuhanje lahko kadarkoli prekinete z daljšim pritiskom na gumb **Warm/Cancel** (Ogrej/prekliči).

TABELA PROGRAMOV KUHANJA

Program kuhanja	Privzeti čas kuhanja	Prilagajanje časa kuhanja	Zamik zagona	Keep Warm/ ohranjanje toplote	Opis
Riž	00:50	--	Do 24 ur	Ja	Primeren program za kuhanje belega riža.
Hitro kuhanje	00:40	--	Do 24 ur	Ja	Način hitre priprave riža.
Riž v zrnu	01:10	01:00 – 02:00	Do 24 ur	Ja	Primeren program za kuhanje rjavega riža.
Juha	02:00	01:00 – 01:30 – 02:00	Do 24 ur	Ja	Primeren program za kuhanje juhe.
Kaša	01:00	01:00 – 01:30 – 02:00	Do 24 ur	Ja	Primeren program za kuhanje kaše. Priporočeno razmerje med ovsenimi kosmiči in vodo je 1 : 7.
Jogurt	12:00	--	Do 24 ur	Ne	Primeren program za pripravo jogurta. Po končanem programu se kuhalnik riža preklopi v način pripravljenosti.
Lepljivi riž	00:50	--	Do 24 ur	Ja	Program, primeren za kuhanje lepljivega riža.
Riž kot v glineni posodi	01:10	01:00 – 01:20	Do 24 ur	Ja	Primeren program za pripravo riža kot v glineni posodi (riž z zelenjavo, koščki mesa itd.).
Enolončnica	02:00	01:00 – 02:00	Do 24 ur	Ja	Primeren program za pripravo dušenih jedi.
Pogrevanje	00:30	00:20 – 00:40	Do 24 ur	Ja	Primeren program za pogrevanje jedi, riža ali kaše.

Opomba:
Čas kuhanja riža se lahko razlikuje glede na količino uporabljenega riža.

PRILAGAJANJE ČASA KUHANJA

1. S pritiskom na gumb **Menu** (Meni) izberite program priprave, ki omogoča nastavitev časa kuhanja – glejte tabelo spodaj.
2. Čas kuhanja nastavite s tipkama +/–. Gumb + podaljša čas priprave, gumb – pa ga skrajša.
3. Pritisnite gumb **Start** (Začetek), da vklopite kuhalnik riža.

Opomba:
Če želite hkrati prilagoditi čas kuhanja in nastaviti zakasnjeni zagon, najprej prilagodite čas kuhanja in nato nastavite zakasnjeni zagon.

Zamik zagona

Ta funkcija vam omogoča, da po preteku nastavljenega časa zaženete kuhalnik riža.

1. Sestavine dodajte v notranjo posodo.
2. Uporabite **gumb Menu (Meni),** da izberete program za kuhanje. Po potrebi prilagodite čas kuhanja.
3. Pritisnite gumb **Preset** (Prednastavitev) in na zaslonu začne utripati privzeta ura zakasnjenega zagona »04:00«.
4. Večkrat pritisnite tipki **+/–**, da nastavite čas zakasnjenega zagona. Gumb **+** podaljša čas, gumb **–** pa ga skrajša. Odloženi zagon lahko nastavite za največ 24 ur.
5. Pritisnite gumb **Start** (Zagon), da se začne odštevanje do nastavljenega časa zakasnjenega zagona.
6. Po preteku nastavljenega časa kuhalnik riža samodejno začne kuhati.

OPOZORILO:
Pri uporabi svežih sestavin zamik zagona ne sme biti predolg. Zaradi tega se lahko pokvarijo. Čas zamika zagona vedno izberite primerno glede na uporabljene sestavine.

Program Yoghurt (Jogurt)

- Ta program je namenjen pripravi domačega jogurta. Uporabite sveže polnomastno mleko in jogurt z živimi kulturami, da si sami pripravite visokokakovosten domači jogurt.

1. V notranjo posodo nalijte 250 ml svežega polnomastnega mleka in dodajte približno 50 ml belega jogurta z živimi kulturami. Zmešajte in posodo vstavite v kuhalnik riža.
2. Zaprite pokrov in izberite program Yoghurt (Jogurt) s pritiskom na gumb **Menu** (Meni). Na zaslonu se prikaže »12:00«. Tega časa ni mogoče spremeniti.
3. Pritisnite gumb **Start** (Začetek), da začnete s pripravo.
4. Ko se program konča, se kuhalnik riža preklopi v stanje pripravljenosti.
5. Pustite, da se pripravljen jogurt ohladi na sobno temperaturo, ga prestavite v primerno posodo in shranite v hladilnik.
6. Porabite v 3 do 5 dneh. Vedno ga hranite v hladilniku.

Funkcija ohranjanja toplote

1. **Funkcija samodejnega ohranjanja toplote**
   Po končanem kuhanju se kuhalnik riža samodejno preklopi v 12-urni način ohranjanja toplote. Na zaslonu je prikazan čas.
   Gumb **Warm/Cancel** (Ogrej/prekliči) pridržite 2 sekundi, da izklopite to funkcijo.
2. **Ročna funkcija ohranjanja toplote**
   Ko je kuhalnik riža vklopljen, na kratko pritisnite gumb **Warm/Cancel** (Ogrej/prekliči).
   Na zaslonu se prikaže »00:00«, zaslišali boste zvočni signal in kuhalnik riža vklopi ročno funkcijo ohranjanja toplote. Na zaslonu je prikazan čas.
   Gumb **Warm/Cancel** (Ogrej/prekliči) ostane osvetljen.
   Ročna funkcija ohranjanja toplote je vklopljena 12 ur, nato pa se samodejno izklopi.
   Gumb **Warm/Cancel** (Ogrej/prekliči) pridržite 2 sekundi, da izklopite to funkcijo.

Nasveti za kuhanje riža

- Pri odmerjanju riža uporabite priloženo merilno skodelico. Ena polna merilna skodelica riža vsebuje približno 150 g riža.
- Priporočeno razmerje med rižem in vodo je 1 : 1,1 merilne skodelice. Vendar se količina vode lahko razlikuje glede na vrsto riža.
- Notranja posoda je opremljena tudi z oznakami za določanje pravilnega razmerja med rižem in vodo. Dodajte vodo do oznake, ki ustreza številu uporabljenih merilnih skodelic riža. Če na primer dodate 1 skodelico riža, dolijte vodo do oznake »1«.

- Priporočamo, da riž splaknete pod hladno tekočo vodo, dokler voda ni čista.
- Za enakomerno kuhanje mora biti riž enakomerno porazdeljen po dnu notranje posode. Preden zaprete pokrov, riž premešajte in se prepričajte, da je riž enakomerno porazdeljen.

ČIŠČENJE IN VZDRŽEVANJE

- Pred čiščenjem in vzdrževanjem izključite kuhalnik riža, izvlecite napajalni vtič iz električne vtičnice in počakajte, da se ohladi.

OPOZORILO:
Naprave, napajalnega kabla ali vtiča ne potopite v vodo ali katero koli drugo tekočino. Obstaja nevarnost električnih poškodb.

Opomba:
Za čiščenje ne uporabljajte abrazivnih ali kemičnih čistil, benzena, topil, alkohola itd. Ne uporabljajte kovinskih žičnih krp ali drugega orodja, s katerim lahko opraskate površino.

Notranja steklena posoda in merilni lonček

- Notranjo posodo in merilni lonček operite v topli vodi z nekaj kapljicami detergenta. Splaknite s čisto vodo in obrišite do suhega.
- Če je dno notranje posode zažgano, v posodo nalijte toplo vodo in dodajte majhno količino detergenta za pomivanje posode. Nekaj časa počakajte, da se namaka, nato jo pomijte.

Notranji pokrovček

- Pritisnite gumb za sprostitev pokrova, da odprete pokrov.
- Odstranite notranji pokrov in silikonsko tesnilo z zunanjega roba ter odstranite silikonsko tesnilo okoli notranje ovalne odprtine.
- Notranji pokrov in silikonsko tesnilo operite s toplo vodo z nekaj detergenta za pomivanje posode. Splaknite s čisto vodo in obrišite do suhega.
- Silikonsko tesnilo notranje ovalne odprtine vstavite v odprtino (s sprednje strani) in ga enakomerno razporedite.
- Silikonsko tesnilo zunanjega roba namestite na notranji del pokrova tako, da so puščice na tesnilu obrnjene navzven, tj. na stran, ki je vidna, ko je pokrov odprt. Ne pozabite, da ima silikonsko tesnilo dva utora. Notranji pokrov vstavite v drugi utor. Če tesnilo namestite v prvi utor, bo tesnilo zelo ohlapno in bo padlo z notranjega roba pokrova.
- Preden namestite notranji pokrov, obrišite prostor za pokrov (z notranje strani) s suho krpo, da odstranite morebitno kondenzacijo, ki se je nabrala med pripravo.
- Notranji pokrov namestite tako, da so luknje v sredini pokrova (kjer se nahaja silikonsko tesnilo) poravnane s plastičnim nastavkom in temperaturnim senzorjem. Rahlo pritisnite, da plastični nastavek in temperaturni senzorji preidejo skozi luknje.

Izhod za paro

- Občasno je treba očistiti izhod za paro in njegovo tesnilo.
- Pritisnite gumb za odpiranje pokrova, da odprete pokrov, in odstranite notranji pokrov.
- Pritisnite na notranji strani pokrova, da se odpre izhod za paro. Priporočamo, da ga držite z druge (zunanje) strani pokrova.
- Odstranite silikonsko tesnilo iz odprtine v pokrovu in odstranite silikonski nastavek s spodnjega dela izhoda za paro.
- Vse dele operite v topli vodi z malo nevtralnega pomivalnega sredstva. Splaknite s čisto vodo in obrišite do suhega.
- Silikonsko tesnilo vstavite v odprtino v pokrovu. Zagotovite, da je izbočeni del tesnila obrnjen proti notranjosti kuhalnika za riž.
- Silikonski nastavek namestite na spodnji del izhoda za paro.
- Vrnite izhod za paro nazaj na odprtino.

Zunanja površina

- Zunanjo površino in notranjost kuhalnika riža obrišite z mehko gobo, rahlo navlaženo v topli vodi. Obrišite do suhega s čisto krpo.

Shranjevanje

- Pred shranjevanjem očistite kuhalnik riža v skladu z zgornjimi navodili.
- Kuhalnik riža hranite v originalni škatli ali drugi embalaži na suhem in senčnem mestu, ki je zunaj dosega otrok in hišnih ljubljenčkov.

ODPRAVLJANJE TEŽAV

- V spodnji tabeli so navedene težave, ki se lahko pojavijo med uporabo naprave, ter njihove rešitve. V pomoč vam bo pri odpravi težave preden pokličete pooblaščeni servisni center.
- Če težava ni navedena v tabeli ali ostaja, izklopite kuhalnik riža in se obrnite na pooblaščeni servisni center. Kuhalnika riža ne popravljajte sami. Obstaja nevarnost električnih poškodb.

Težava	Vzrok	Rešitev
Po priključitvi na vir napajanja se zaslon ne vklopi in grelni element se ne segreje.	Napajanje ni pravilno priključeno.	Preverite povezavo z vtičnico.
	Električna vtičnica, v katero ste priključili kuhalnik riža, ni pod napetostjo ali pa je pregorel odklopnik.	Napajalni kabel priključite v drugo vtičnico ali ponastavite odklopnik električnega tokokroga.
	Električna vtičnica, v katero ste priključili kuhalnik riža, je poškodovana ali pa je poškodovano električno vezje.	Obrnite se na usposobljenega električarja.
Po priključitvi na vir napajanja se zaslon ne vklopi, a se grelni element segreje.	Napaka v notranjem vezju.	Obrnite se na pooblaščeni servisni center.
Po priključitvi na vir napajanja se zaslon prižge, vendar se grelni element ne segreje.	Napaka v glavnem termostatu. Napaka v notranjem vezju. Napaka na matični plošči.	Obrnite se na pooblaščeni servisni center.
Riž ni dovolj kuhan ali pa kuhanje traja zelo dolgo.	Riž v posodi ni bil enakomerno porazdeljen.	Preden zaprete pokrov, riž premešajte in se prepričajte, da je površina ravna.
	Grelni element ali notranja posoda je deformirana.	Obrnite se na pooblaščeni servisni center.
	Notranji lonec ni pravilno nameščen v notranjosti kuhalnika za riž.	Vzemite notranjo posodo iz kuhalnika za riž in jo vstavite vanj.
	Med zunanjim dnom posode in grelnim elementom je tujek.	Odstranite tujek.
	Napaka v glavnem termostatu. Napaka v notranjem vezju.	Obrnite se na pooblaščeni servisni center.
Riž je zažgan ali pa se kuhalnik riža ne preklopi samodejno na način Keep Warm/ohranjanja toplote.	Napaka v glavnem termostatu. Napaka v notranjem vezju.	Obrnite se na pooblaščeni servisni center.
Kaša je med kuhanjem prekipela.	Dodali ste preveč sestavin.	Zmanjšajte količino sestavin in vedno upoštevajte najvišjo stopnjo napolnjenosti notranje posode.
	Izbrali ste napačen program.	Za kuhanje kaše vedno izberite program »Porridge« (Kaša).
Na zaslonu se prikaže sporočilo o napaki E1.	Spodnji senzor je odklopljen.	Obrnite se na pooblaščeni servisni center.
Na zaslonu se prikaže sporočilo o napaki E2.	Spodnji senzor ima kratek stik.	Obrnite se na pooblaščeni servisni center.
Na zaslonu se prikaže sporočilo o napaki E3.	Zgornji senzor je odklopljen.	Obrnite se na pooblaščeni servisni center.
Na zaslonu se prikaže sporočilo o napaki E4.	Zgornji senzor ima kratek stik.	Obrnite se na pooblaščeni servisni center.



1. Simbol na izdelku ali v priloženi dokumentaciji pomeni, da izrabljenih električnih ali elektronskih izdelkov ne smete odlagati med komunalne odpadke. Odslužen izdelek odnesite na določena zbirna mesta, kjer ga bodo brezplačno prevzeli in ustrezno odstranili. S pravilnim odstranjevanjem tega izdelka boste pomagali ohraniti dragocene naravne vire in preprečili morebitne negativne vplive na okolje in zdravje ljudi, ki bi lahko nastali zaradi nepravilnega odstranjevanja odpadkov. Za več informacij se obrnite na lokalni organ ali najbližje zbirno mesto. Zaradi nepravilnega odlaganja te vrste odpadkov je lahko v skladu z nacionalnimi predpisi izrečena globa.

Informacije za uporabnike o odlaganju električne in elektronske opreme (za podjetniško in poslovno rabo): Za pravilno odstranjevanje električne in elektronske opreme se pozanimajte pri prodajalcu ali dobavitelju.

Informacije za uporabnike o odstranjevanju električne in elektronske opreme v drugih državah zunaj Evropske unije: Zgornji simbol velja samo v državah Evropske unije. Navodila za ustrezno odlaganje električne in elektronske opreme drugje najdete pri (ustreznih, lokalnih) oblasteh ali prodajalcu opreme. Na izdelku, embalaži ali v tiskanem gradivu je to označeno s simbolom prečrtanega zabojnika na kolesih.

2. Za garancijska popravila se obrnite na prodajalca. V primeru tehničnih težav in vprašanj se obrnite na prodajalca, ki vas bo obvestil o nadaljnjih korakih. Upoštevajte pravila za delo z električno opremo. Uporabnik ne sme razstavljati opreme ali zamenjati katere koli njene komponente. Pri odpiranju ali odstranjevanju pokrovov obstaja nevarnost električnih poškodb. Nevarnost električnih poškodb predstavlja tudi nepravilna montaža in ponovna priključitev opreme.

Garancijski rok za izdelke je 24 mesecev, razen če je navedeno drugače. Garancija ne krije škode, nastale zaradi neustrezne uporabe, mehanskih poškodb, izpostavljenosti skrajnim pogojem uporabe, ravnanja v nasprotju z navodili za uporabo in običajne obrabe. Garancijski rok za baterijo je 24 mesecev, za njeno zmogljivost pa 6 mesecev. Za več informacij o garanciji obiščite spletno mesto www.elem6.com/warranty.

Proizvajalec, uvoznik in prodajalec ne prevzemajo odgovornosti za morebitno škodo, nastalo zaradi nepravilne montaže ali uporabe izdelka.

Izjava EU o skladnosti

Podjetje elem6 s.r.o. izjavlja, da je Lauben Glass Rice Cooker 1600AT/1600WT skladen z bistvenimi zahtevami in drugimi ustreznimi določbami Direktive **2014/30/EU** in **2014/35/EU**. Vsi izdelki Lauben so namenjeni neomejeni prodaji v Nemčiji, na Češkem, Slovaškem, Poljskem, Madžarskem in v drugih državah članicah EU. Celotno izjavo o skladnosti lahko prenesete s spletne strani www.lauben.com/support/doc.

Uvozniki v EU

elem6 s.r.o., Braškovská 308/15, 16100 Prague 6, Češka **www.lauben.com**

Proizvajalec

TIGMON GmbH, Yorkstraße 22; 93049 Regensburg, Nemčija

Napake pri tiskanju in spremembe uporabniškega priročnika se lahko spremenijo.



SPECIFIKACIJE I ZNAČAJKE

Model	RC100T16-G01
Napon	220–240 V~, 50–60 Hz
Ulazna snaga	500 W
Kapacitet unutarnje posude	1,6 l
Potrošnja energije u isključenom stanju	0,3 W
Prijelaz u stanje pripravnosti	3 min – ako nije odabran nijedan program / odmah nakon završetka odabranog programa i keep warm

SIGURNOSNE UPUTE – OPĆENITO

PRIJE UPOTREBE UREĐAJA PROČITAJTE SVE UPUTE.
OVAJ KORISNIČKI VODIČ ČUVAJTE ZA BUDUĆE POTREBE.
OVAJ JE UREĐAJ DIZAJNIRAN ISKLJUČIVO ZA UPOTREBU U KUĆANSTVU.

- Ovaj uređaj smiju koristiti djeca mlađa od 8 godina i osobe smanjenih fizičkih, osjetilnih ili mentalnih sposobnosti ili s nedovoljnim iskustvom i znanjem, ako su pod nadzorom ili ako su obaviještene o sigurnoj upotrebi proizvoda te da razumiju potencijalne opasnosti.
- Djeca se ne smiju igrati uređajem.
- Čišćenje i održavanje ne smiju obavljati djeca, osim ako su pod nadzorom i stara barem 8 godina.
- Uređaj i njegov kabel napajanja držite izvan dohvata djece mlađe od 8 godina.
- Ako je kabel napajanja oštećen, mora ga zamijeniti proizvođač, njihov ovlašteni servis ili podjednako kvalificirana osoba kako biste izbjegli opasne situacije. Uređaj je zabranjeno koristiti ako je kabel napajanja ili utikač oštećen.
- Dostupne površine mogu postati vruće tijekom uporabe.
- Ovaj uređaj namijenjen je isključivo za upotrebu u kućanstvu ili u sličnim prostorima, poput:
  – čajnih kuhinja u radionicama, uredima i drugim radnim mjestima;
  – poljoprivrednih gospodarstava;
  – hotela, motela i drugih prostora za smještaj gostiju;
  – prenoćišta.
- Prilikom čišćenja ne uranjajte uređaj u vodu ili tekućinu.

UPOZORENJE: Izbjegavajte prolijevanje po utikaču.

- Očistite površine koje dolaze u kontakt s hranom prema uputama u ovom korisničkom priručniku.

UPOZORENJE: Nepravilna upotreba može predstavljati opasnost od ozljeda.

- Površina grijača je vruća nakon upotrebe.
- Uvijek odspojite uređaj iz električne utičnice kada ga ostavljate bez nadzora te prije sastavljanja, rastavljanja ili čišćenja.
- Uređaj nije namijenjen za upotrebu s vanjskim mjeračem vremena ili daljinskim upravljačem.
- Uređaj, kabel napajanja ili utikač napajanja ne uranjajte u vodu ili druge tekućine.

SIGURNA UPOTREBA UREĐAJA

- Uređaj je predviđen isključivo za upotrebu u zatvorenim prostorima. Nemojte koristiti na otvorenom.
- Nemojte koristiti u komercijalne svrhe.
- Uređaj je namijenjen za pripremu jela poput kuhanja riže, juha, kaša, itd. Ne koristite ga u druge svrhe osim za koje je namijenjen. Zabranjena je preinaka uređaja za druge svrhe. Ne upotrebljavajte nikakav pribor koji nije preporučio proizvođač.
- Pridržavajte se uputa navedenih u ovom korisničkom priručniku.

ELEKTRIČNA SIGURNOST

- Prije spajanja kabela napajanja, provjerite odgovara li napon na nazivnoj pločici uređaj naponu vaše električne mreže. Ako niste sigurni, potražite savjet kvalificiranog električara.
- Utikač kabela napajanja priključite u pravilno uzemljenu utičnicu napajanja.
- Nemojte koristiti produžne kabele, višestruke utičnice ili prilagodnike.
- Preporučujemo da uređaj priključite na zasebni električni krug.
- Nemojte uređaj, kabel napajanja ili utikač uranjati u vodu ili drugu tekućinu. Postoji opasnost od električne ozljede.
- Nemojte utikač dodirivati mokrim ili vlažnim rukama, posebice kada spajate ili odspajate iz električnog napajanja.
- Provedite kabel napajanja tako da ne dodiruje vruće površine, da se ne može ugaziti na njega ili se zapeti nogom. Pobrinite se da kabel napajanja ne visi preko ruba stola ili radne površine, da se ne zapliće, pretjerano savija te da ne dodiruje oštre predmete.
- Isključite uređaj i odspojite kabel napajanja iz električne utičnice svaki puta kada ga ostavljate bez nadzora, ne koristite, prije premještanja, čišćenja ili spremanja. Pustite neka se uređaj ohladi prije čišćenja.
- Kabel napajanja odspojite od električne utičnice povlačenjem za utikač, a ne za sam kabel. Postoji rizik od oštećivanja kabela napajanja ili električne utičnice.

SIGURNO POSTAVLJANJE UREĐAJA

- Ne postavljajte uređaj na prozorske daske, plohe za sušenje posuđa na sudoperu ili druge nestabilne površine. Uređaj uvijek postavljajte na stabilnu, ravnu i suhu površinu.
- Nemojte ostavljati uređaj u blizini električnih ili plinskih kuhala, nemojte ga ostavljati u blizini otvorenog plamena i drugih naprava i uređaja koji su izvori topline.
- Uređaj nemojte upotrebljavati blizu kade, sudopera, bazena ili drugih izvora vode.
- Tipka na upravljačkoj ploči služi za isključivanje uređaja. Nemojte uređaj isključivati odvajanjem utikača napajanja iz električne utičnice.
- Osigurajte dovoljno prostora oko uređaja kako biste omogućili cirkulaciju zraka.
- Uređaj ne postavljajte blizu zidova ili drugih uređaja. Minimalni razmak je 10 cm sa svih strana uređaja.
- Uređaj ne koristite na mjestima gdje se čuvaju zapaljive, hlapljive ili eksplozivne tvari.

SIGURAN RAD UREĐAJA

- Tijekom rada iz uređaja može izlaziti vruća para. Pazite da u blizini uređaja nema predmeta osjetljivih na vruću paru.
- Ne prekrivajte ventilacijske otvore na uređaju. Postoji rizik od pregrijavanja i posljedičnog oštećivanja.
- Uređaj ne ostavljajte bez nadzora dok je u radu.
- Uređaj ne koristite kada je prazan.
- Ne otvarajte poklopac kada uređaj radi osim ako drukčije nije navedeno u uputama.
- Ne rukujte uređajem dok radi.
- Prije umetanja unutarnje posude u kućište uređaja, uvijek provjerite je li vanjsko dno posude čisto i suho.
- Ne stavljajte unutarnju posudu na štednjak, ploču za kuhanje, roštilj ili druge izvore topline. Ne koristite unutarnju posudu u mikrovalnoj ili klasičnoj pećnici. Ne koristite je u niti jednoj vrsti uređaja.
- Uvijek nosite zaštitne kuhinjske rukavice kada vadite unutarnju posudu nakon kuhanja. Unutarnja posuda se zagrijava tijekom upotrebe i postoji opasnost od teških opeklina ako se njome nepravilno rukuje.
- Koristite samo drveni ili plastični kuhinjski pribor. Ne koristite metalni kuhinjski pribor, noževe itd., jer može izgrepsti sloj protiv prianjanja.
- Ne koristite uređaj za pripremu hrane koja bi mogla blokirati ventilacijski otvor iznutra (npr. cijeli listovi kupusa, kupus, alge itd.).
- Ne koristite uređaj ako je unutarnja posuda oštećena, deformirana, napuknuta itd.
- Nemojte unutarnju staklenu posudu izlagati promjenama temperature, npr. nemojte ulijevati hladnu ili ledenu vodu u zagrijanu posudu i obrnuto. Ponavljano izlaganje posude promjenama temperature može uzrokovati da posuda napukne ili se polomi.
- Zaštitite unutarnju staklenu posudu kao i osnovicu kuhala riže od padova, udaraca itd.
- Mogli biste primijetiti lagani miris ili dim prilikom prve upotrebe, koje će nestati tijekom upotrebe. To je normalna pojava.

SIGURNO ODRŽAVANJE

- Pridržavajte se uputa za čišćenje navedenih u ovom korisničkom priručniku.
- Ako su uređaj, kabel ili utikač napajanja oštećeni ili ako uređaj ne radi pravilno, prestanite ga koristiti i kontaktirajte ovlašteni servis. Sami ne popravljajte uređaj.
- Proizvođač, uvoznik ni prodavač ne prihvaćaju odgovornost za bilo kakva oštećenja uzrokovana nepravilnim sklapanjem ili upotrebom proizvoda.
- Utičnica se mora nalaziti blizu uređaja i mora biti lako dostupna.

OPIS PROIZVODA

1. Izlaz za paru
2. Tipka za otvaranje poklopca
3. Poklopac
4. Transparentna osnovica
5. Unutarnja staklena posuda
6. Grijač
7. Upravljačka ploča
8. Brava
9. Silikonska brtva poklopca
10. Unutarnji poklopac koji se može ukloniti
11. Senzor temperature
12. Mjerna posuda

Pribor koji nije prikazan: žlica za rižu

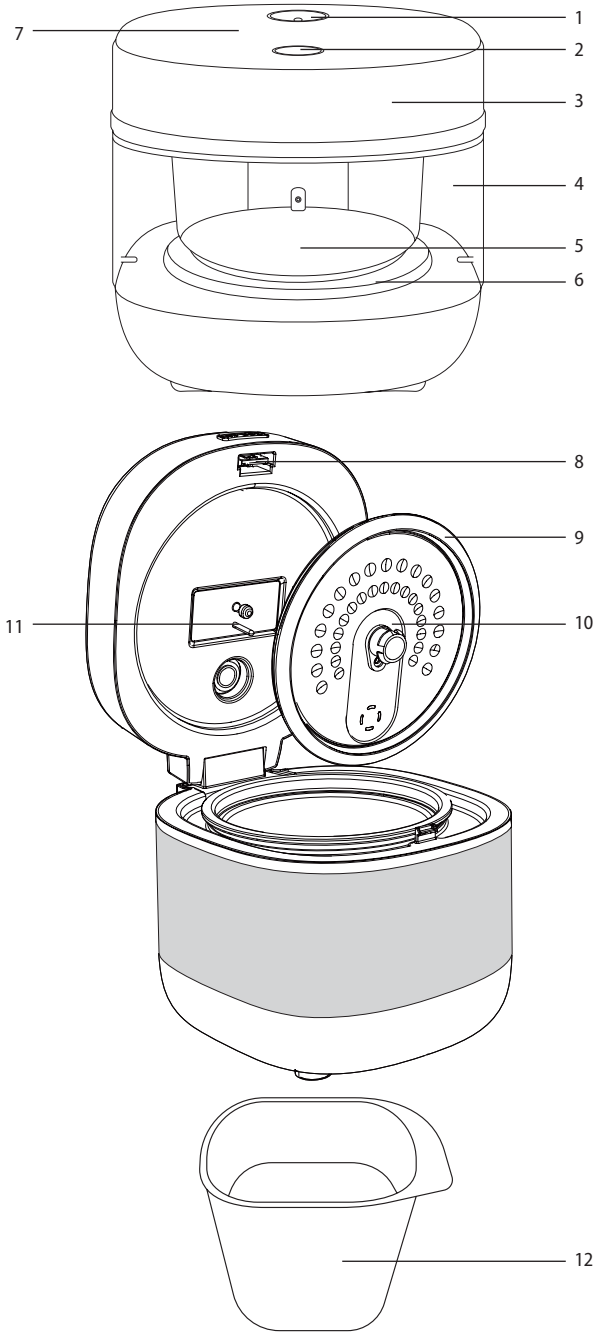

UPRAVLJAČKA PLOČA

1. Prethodno podešeni programi
2. Tipka –
3. Zaslon
4. Tipka +
5. Tipka Menu (Izbornik)
6. Tipka Preset (Pripremljena postavka)
7. Tipka Warm/Cancel (Grijanje/Odustani)
8. Tipka Start (Pokreni)

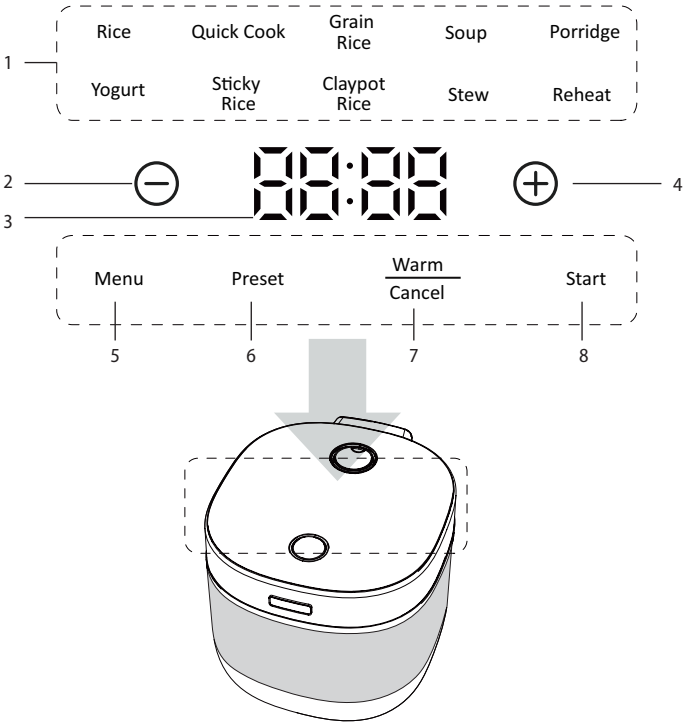

PRIJE PRVE UPOTREBE

- Uklonite kuhalo riže lonac iz kutije. Uklonite svo pakiranje, folije ili ispune iz kuhala riže i pohranite ih radi kasnije upotrebe.
- Pritisnite tipku za otvaranje poklopca da biste otvorili poklopac. Izvadite unutarnju staklenu posudu i mjernu posudicu.
- Uklonite unutarnji poklopac tako da ga svučete s poklopca.
- Operite unutarnju staklenu posudu, mjernu posudicu i unutarnji poklopac u toploj vodi s malo tekućeg deterdženta za pranje posuđa. Isperite čistom vodom i obrišite krpom.
- Obrišite vanjsku i unutarnju površinu kuhala riže mekanom spužvom malo navlaženom toplom vodom. Obrišite čistom krpom.
- Postavite unutarnji poklopac tako da su otvori u središtu poklopca (na mjestu silikonske brtve) poravnati s plastičnim vrhom i senzorom temperature. Lagano pritisnite na dolje tako da plastični vrh i senzor temperature prođu kroz otvore. Pravilno centriranje možete prepoznati kada su poravnati simboli strelica na brtvi i na poklopcu kuhala riže.

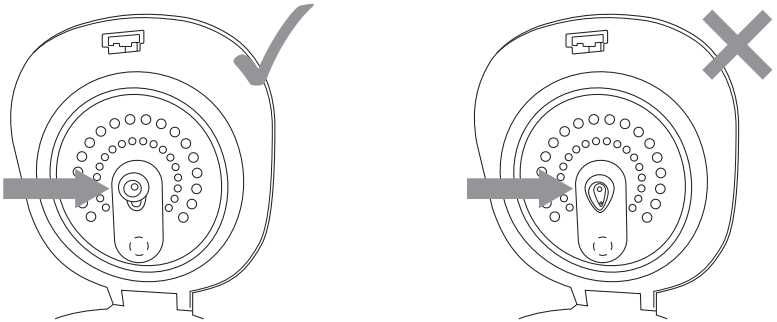

SMJEŠTAJ

- Kuhalo riže postavite na čvrstu, ravnu i suhu površinu podalje od strujne utičnice. Ne stavljajte ga na površine prekrivene tkaninom (npr. stolnjakom) ili na površine osjetljive na vrućinu. Nemojte ga postavljati na predmete osjetljive na vrućinu (zavjese, prekrivače i sl.).
- Osigurajte dovoljno prostora oko kuhala riže i tako omogućite cirkulaciju zraka.
- Uređaj ne postavljajte blizu zidova ili drugih uređaja. Minimalni razmak je 30 cm sa svih strana uređaja.
- Tijekom rada iz uređaja može izlaziti vruća para. Pazite da u blizini uređaja nema predmeta osjetljivih na vruću paru.

NAMJENA

- Kuhalo riže namijenjeno je pripremi jela poput kuhane riže, juhe, kaše, itd.

UNUTARNJA STAKLENA POSUDA

Mjerenje riže

- Na unutarnjoj posudi nalaze se dvije oznake. Desna oznaka "Rice" (Riža) je za pripremu riže i naznačuje broj, dok lijeva oznaka "Porridge" (Kaša) naznačuje razinu vode za kuhanje kaše (program Porridge) ili juhe (program Soup), primjerice.
- Ako kuhate rižu, koristite isporučenu mjernu posudicu za mjerenje količine riže. Rižu isperite hladnom, tekućom vodom i stavite je u posudu. Zatim, ovisno o broju mjernih posudica, dodajte vode do naznačenih oznaka s desne strane. Na primjer, ako ste u kuhalo stavili 3 mjerne posudice riže (šalice), dodajte vodu do linije "3". Maksimalni broj mjernih posudica koje možete staviti u posudu je 3.
- Za ispravno mjerenje riže i osiguravanje savršene pripreme, važno je da mjernu posudicu ispravno poravnate i uvijek koristite istu količinu.

UPOZORENJE:
Unutarnju posudu nikad ne punite hranom ili tekućinama iznad desne oznake Rice 3 (Riža) ili oznake Porridge 3/5 (Kaša). Postoji opasnost od prolijevanja hrane i oštećenja kuhala riže.

Umetanje unutarnje posude u kuhalo riže

- Prije stavljanja unutarnje posude u kuhalo riže, uvijek pripazite jesu li vanjsko dno posude i grijač u kuhalu riže čisti i suhi, bez ostataka hrane ili vode. Ako postoje ostaci hrane oni se mogu zalijepiti za vanjsko dno ili grijač, što može oštetiti kuhalo riže.
- Ako je potrebno, lagano okrenite unutarnju posudu u kuhalu riže ulijevo ili udesno kako bi ispravno se pričvrstila na grijač.

UPUTE ZA UPOTREBU

Priključak napajanja

- Utikač kabela napajanja priključite samo u pravilno uzemljenu utičnicu napajanja.
- Oglasit će se kratki zvučni signal, nakratko će zasvijetliti upravljačka ploča i isključiti se nakon određenog vremena, a ostat će svijetliti samo tipka Menu (Izbornik). Kuhalo riže je sada u stanju pripravnosti.

Napomena:
Mogli biste primijetiti lagani miris ili dim prilikom prve upotrebe, koje će nestati tijekom upotrebe. To je normalna pojava.

Osnovna upotreba kuhala riže

1. Pripremite sve sastojke koji će vam biti potrebni.

UPOZORENJE:
Kada dodajte sastojke u unutarnju posudu, uvijek pazite na oznaku maksimuma na posudi. Nemojte prepuniti unutarnju posudu.

2. Pritisnite tipku za otvaranje poklopca da biste otvorili poklopac. Izvadite unutarnju posudu.
3. Stavite sastojke u posudu. Ako je potrebno, promiješajte ih.
4. Umetnite unutarnju posudu u kuhalo riže i obrišite rubove unutarnje posude kako bi bili čisti.
5. Zatvorite poklopac.

6. Pritisnite tipku **Menu** (Izbornik) da kuhalo riže prebacite u aktivan način, uključuje se upravljačka ploča i tipka **Preset** (Pripremljena postavka) i program **Rice** (Riža) počet će treperiti.
7. Tipku **Menu** (Izbornik) koristite za odabir programa pripreme hrane (pogledajte tablicu programa u nastavku).
8. Ovisno o odabranom programu, možete podesiti vrijeme kuhanja (skratiti ili produljiti koristeći tipke +/–) ili postaviti odgoda početka rada, primjerice. Više informacija nalazi se kasnije u ovom priručniku.
9. Pritisnite tipku **Start** (Pokreni) da uključite kuhalo riže. Oglasit će se jedan kratki zvučni signal.
10. Odabrani program tipka **Warm/Cancel** (Grijanje/Odustani) ostat će svijetliti. Zasvijetlit će pozadinsko osvjetljenje unutarnje posude.
11. Ovisno o odabranom programu, zaslon će prikazati ili četverokut koji treperi i preostalo vrijeme kuhanja bit će prikazano unutar najbližih 10 minuta, ili će započeti odbrojavanje postavljenog vremena kuhanja.
12. Kada je kuhanje završeno, čut ćete tri kratka zvučna signala, svjetlosni pokazivač odabranog programa prestat će svijetliti, a kuhalo riže se automatski prebacuje u način rada održavanja topline. Tipka **Warm/Cancel** (Grijanje/Odustani) ostat će svijetliti i na zaslonu će se prikazati vrijeme održavanja topline. Kuhalo riže u ovom načinu rada može biti do 12 sata. Tijekom ovog vremena, održavat će spremljenu hranu toplom. Kuhalo riže će se povremeno uključivati kako bi održao hranu toplom.
13. Dugo pritisnite tipku **Warm/Cancel** (Grijanje/Odustani) da bite otkazali način grijanja i kuhalo riže prebacit će se u način pripravnosti.
14. Pritisnite tipku za otvaranje poklopca da biste otvorili poklopac.
15. Izvadite unutarnju posudu, pri tome koristite zaštitne kuhinjske rukavice. Za serviranje upotrijebiti plastičnu ili drvenu žlicu.

UPOZORENJE:
Budite oprezni prilikom otvaranja poklopca, nakon kuhanja, kako vas ne bi opekla para koja izlazi iz uređaja.

Napomena:
Kuhanje možete otkazati u bilo kojem trenutku dugim pritiskom na tipku **Warm/Cancel** (Grijanje/Odustani).

TABLICA VREMENA PRIPREME HRANE

Program pripreme hrane	Zadano vrijeme pripreme hrane	Podešavanje vremena pripreme hrane	Odgođeni početak	Održavanje topline	Opis
Riža	00:50	--	Do 24 sata	Da	Program prikladan za kuhanje bijele riže.
Brzo kuhanje	00:40	--	Do 24 sata	Da	Brzi način pripreme riže.
Riža okruglog zrna	01:10	01:00 – 02:00	Do 24 sata	Da	Program prikladan za kuhanje smeđe riže.
Juha	02:00	01:00 – 01:30 – 02:00	Do 24 sata	Da	Program prikladan za kuhanje juhe.
Kaša	01:00	01:00 – 01:30 – 02:00	Do 24 sata	Da	Program prikladan za kuhanje kaše. Preporučeni omjer kaše i vode je 1: 7.
Jogurt	12:00	--	Do 24 sata	Ne	Program prikladan za izradu jogurta. Kada program završi, kuhalo riže se prebacuje u način pripravnosti.
Ljepljiva riža	00:50	--	Do 24 sata	Da	Program prikladan za kuhanje ljepljive riže.
Riža pripremljena u keramičkoj posudi	01:10	01:00 – 01:20	Do 24 sata	Da	Program prikladan za pripremu riže u keramičkoj (glinenoj) posudi (riža s povrćem, komadićima mesa, itd.).
Pirjanje	02:00	01:00 – 02:00	Do 24 sata	Da	Program prikladan za pirjanje jela.
Podgrijavanje	00:30	00:20 – 00:40	Do 24 sata	Da	Program prikladan za podgrijavanje jela, riže ili kaše.

Napomena:
Vrijeme kuhanja riže može se razlikovati ovisno o količini riže koju koristite.

PODEŠAVANJE VREMENA PRIPREME HRANE

1. Pritiskanjem tipke **Menu** (Izbornik) odaberite program pripreme koji dopušta podešavanje vremena pripreme – pogledajte donju tablicu.
2. Pomoću tipki +/– podesite vrijeme kuhanja. Tipka + produljuje vrijeme pripreme, a tipka – skraćuje vrijeme pripreme.
3. Pritisnite tipku **Start** (Pokreni) da uključite kuhalo riže.

Napomena:
Ako trebate podesiti vrijeme pripreme hrane i istovremeno podesiti vrijeme odgode početka, tada prvo podesite vrijeme pripreme hrane, a zatim vrijeme odgode početka pripreme hrane.

Odgođeni početak

Ova funkcija omogućuje vam pokretanje kuhala riže nakon proteka podešenog vremena.
1. Stavite sastojke u unutarnju posudu.
2. Upotrijebite tipku **Menu** (Izbornik) da odaberete program pripreme hrane. Prema potrebi podesite vrijeme pripreme hrane.
3. Pritisnite tipku **Preset** (Pripremljena postavka) i na zaslonu će treperiti zadano vrijeme odgode početka "04:00".
4. Ponavljano pritišćite tipke **+/–** da biste prilagodili vrijeme odgode početka. Tipka **+** produljuje vrijeme, a tipka **–** ga skraćuje. Vrijeme odgođenog pokretanja možete podesiti do 24 sata.
5. Pritisnite tipku **Start** (Pokreni) da pokrenete odbrojavanje postavljenog vremena odgođenog pokretanja.
6. Kada prođe podešeno vrijeme, kuhalo riže automatski će početi s pripremom hrane.

UPOZORENJE:
Odgođeno vrijeme početak ne smije biti predugo ako koristite svježe sastojke. To može izazvati njihovo kvarenje. Uvijek odaberite odgođeno vrijeme početka u skladu s sastojcima koje koristite.

Program Yoghurt (Jogurt)

- Ova je program predviđen za pripremu domaćeg jogurta. Za izradu vlastitog domaćeg jogurta visoke kvalitete upotrijebite svježe neobrano mlijeko i jogurt sa živim kulturama.

1. Ulijte 250 ml svježeg neobranog mlijeka u unutarnji spremnik i približno 50 ml bijelog jogurta sa živim kulturama. Promiješajte i umetnite spremnike u kuhalo riže.
2. Zatvorite poklopac i odaberite program Yoghurt (Jogurt) tako da pritisnite tipku **Menu** (Izbornik). Na zaslonu će se prikazati "12:00". Ovo se vrijeme ne može prilagoditi.
3. Za početak pripreme pritisnite tipku **Start** (Pokreni).
4. Kada program završi, kuhalo riže se prebacuje u način pripravnosti.
5. Pustite da se završeni jogurt ohladi na sobnu temperaturu, premjestite u prikladnu posudu i pohranite u hladnjaku.
6. Potrošite unutar 3 do 5 dana. Uvijek čuvajte u hladnjaku.

Funkcija održavanja topline

1. **Funkcija automatskog održavanja topline**
   Nakon kuhanja, kuhalo riže će se automatski prebaciti u 12-satni način održavanje topline. Zaslon će prikazivati vrijeme.
   Dugo pritisnite tipku **Warm/Cancel** (Grijanje/Odustani) na 2 sekunde da isključite funkciju.
2. **Funkcija ručnog održavanja topline**
   Kratko pritisnite tipku **Warm/Cancel** (Grijanje/Odustani) kada se kuhalo riže uključi.
   Na zaslonu će se prikazati "00:00", oglasit će se zvučni signal i kuhalo ruže će pokrenuti funkciju ručnog održavanja topline. Zaslon će prikazivati vrijeme.
   Tipka **Warm/Cancel** (Grijanje/Odustani) ostat će svijetliti.
   Funkcija ručnog održavanja topline bit će uključena na 12 sati i zatim će se automatski isključiti.
   Dugo pritisnite tipku **Warm/Cancel** (Grijanje/Odustani) na 2 sekunde da isključite funkciju.

Savjeti za kuhanje riže

- Prilikom mjerenja riže uvijek upotrebljavajte isporučenu mjernu posudicu. Jedna puna mjerna posudica riže odgovara približno 150 g riže.
- Općeniti omjer količine riže i vode je 1: 1,1 mjerna posudica. Međutim, količina vode može se razlikovati ovisno o vrsti riže.

- Unutarnja posuda sadrži i oznake za određivanje ispravnog omjera riže i vode. Dodajte vodu do oznake koja odgovara broju mjernih posudice riže koje ste koristili. Na primjer, ako ste stavili 1 mjernu posudicu riže, dodajte vodu do oznake "1".
- Preporučuje se isprati rižu hladnom vodom sve dok voda ne bude čista.
- Kako bi se riža ravnomjerno skuhala, treba je ravnomjerno rasporediti preko dna unutarnje posude. Promiješajte rižu prije nekog što zatvorite poklopac i pripazite je li riža poravnata.

ČIŠĆENJE I ODRŽAVANJE

- Prije čišćenja i održavanja isključite kuhalo riže, odspojite utikač napajanja iz električne utičnice i pustite da se ohladi.

UPOZORENJE:
Nemojte uređaj, kabel napajanja ili utikač uranjati u vodu ili drugu tekućinu. Postoji opasnost od električne ozljede.

Napomena:
Nemojte za čišćenje koristiti nikakva abrazivna ili kemijska sredstva za čišćenje, benzene, otapala, alkohol itd. Ne koristite žičane četke ili alate koji mogu ogrepsti površinu.

Unutarnja unutarnja staklena posuda i mjerna posuda

- Operite unutarnju posudu i mjernu posudu u toploj vodi s malo tekućeg deterdženta za pranje posuđa. Isperite čistom vodom i obrišite krpom.
- Ako je dno unutarnje posude zagorjelo, ulijte toplu vodu u posudu i dodajte malu količinu deterdženta za pranje posuđa. Neka malo odstoji, a zatim operite.

Unutarnji poklopac

- Pritisnite tipku za otvaranje poklopca da biste otvorili poklopac.
- Uklonite unutarnji poklopac i uklonite silikonsku brtvu s njegovog vanjskog ruba, zatim uklonite silikonsku brtvu oko unutarnjeg ovalnog otvora.
- Operite unutarnji poklopac i silikonsku brtvu u toploj vodi s malo deterdženta za pranje posuđa. Isperite čistom vodom i obrišite krpom.
- Stavite silikonsku brtvu na unutarnji ovalni otvor unutar otvora (s prednje strane) i ravnomjerno je postavite.
- Postavite silikonsku brtvu vanjskog ruba na unutarnji poklopac tako da su strelice na brtvi na vanjskoj strani, odnosno na strani koja je vidljiva kada se poklopac otvori. Upamtite da silikonska brtva ima dva utora. Postavite unutarnji poklopac u drugi utor. Ako brtvu postavite u prvi utor, brtva će biti jako labava i spast će s ruba unutarnjeg poklopca.
- Prije postavljanja unutarnjeg poklopca, suhom krpom obrišite prostor poklopca (s unutarnje strane) da uklonite bilo kakvu kondenzaciju koja se nakupila tijekom rada.
- Postavite unutarnji poklopac tako da su otvori u središtu poklopca (na mjestu silikonske brtve) poravnati s plastičnim vrhom i senzorom temperature. Lagano pritisnite na dolje tako da plastični vrh i senzor temperature prođu kroz otvore.

Izlaz za paru

- Važno je da povremeno očistite izlaz za paru i njegovu brtvu.
- Pritisnite tipku da otvorite poklopac i uklonite unutarnji poklopac.
- Pritisnite s unutarnje strane poklopca da otpustite da oslobodite izlaz za paru. Preporučujemo da ga pridržavate s druge (vanjske) strane poklopca.
- Uklonite silikonsku brtvu iz otvora u poklopcu i uklonite silikonski završetak s donjeg dijela izlaza za paru.
- Sve dijelove operite u toploj vodi s malo neutralnog deterdženta za pranje posuđa. Isperite čistom vodom i obrišite krpom.
- Umetnite silikonsku brtvu u otvor u poklopcu. Pobrinite se da je ispupčeni dio brtve okrenut prema unutrašnjosti kuhala riže.
- Postavite silikonski završetak na donji dio izlaza za paru.
- Vratite izlaz za paru natrag u otvor.

Vanjska površina

- Obrišite vanjsku i unutarnju površinu kuhala riže mekanom spužvom malo navlaženom toplom vodom. Obrišite čistom krpom.

Čuvanje

- Prije spremanja, očistite kuhalo riže u skladu s gornjim uputama.
- Kuhalo riže čuvajte u njegovoj originalnoj kutiji ili drugom pakiranju na suhom i sjenovitom mjestu izvan dohvata djece ili kućnih ljubimaca.

RJEŠAVANJE PROBLEMA

- U donjoj tablici pronaći ćete probleme koji se pojavljuju tijekom upotrebe uređaja i njihova rješenja. To će vam pomoći riješiti problem prije nego što odlučite nazvati ovlašteni servis.
- Ako problem nije naveden u tablici ili ako ustraje, prekinite s upotrebom kuhala riže i kontaktirajte ovlašteni servis. Ne popravljajte sami kuhalo riže. Postoji opasnost od električne ozljede.

Problem	Uzrok	Rješenje
Kada se spoji na izvor napajanja, zaslon ne svijetli, a grijač ne grije.	Priključak napajanja nije pravilno povezan.	Provjerite je li utikač priključen u električnu utičnicu.
	Električna utičnica u koju ste priključili kuhalo riže nema napajanje ili je iskočio osigurač.	Kabel napajanje priključite u drugu električnu utičnicu ili obnovite osigurač.
	Električna utičnica u koju ste priključili kuhalo riže je oštećena ili je oštećen električni krug.	Kontaktirajte kvalificiranog električara.
Kada se spoji u izvor napajanja, zaslon ne svijetli, ali grijač grije.	Neispravnost u unutarnjem krugu.	Kontaktirajte ovlašteni servis.
Kada se spoji u izvor napajanja, zaslon svijetli, ali grijač ne grije.	Neispravnost glavnog termostata. Neispravnost u unutarnjem krugu. Neispravnost matične ploče.	Kontaktirajte ovlašteni servis.
Riža nije dovoljno skuhana ili postupak kuhanja traje jako dugo.	Riža nije ravnomjerno raspoređena u posudi.	Promiješajte rižu prije nekog što zatvorite poklopac i pripazite je li površina ravna.
	Grijač unutarnje posude se izobličio.	Kontaktirajte ovlašteni servis.
	Unutarnja posuda nije pravilno umetnuta u unutarnji prostor kuhala riže.	Uklonite i postavite unutarnju posudu u kuhalo riže.
	Postoji strani predmet između vanjskog dna posude i grijača.	Uklonite strani predmet.
	Neispravnost glavnog termostata. Neispravnost u unutarnjem krugu.	Kontaktirajte ovlašteni servis.
Riža je zagorjela ili se kuhalo riže automatski ne prebacuje u načini održavanja topline (Keep Warm).	Neispravnost glavnog termostata. Neispravnost u unutarnjem krugu.	Kontaktirajte ovlašteni servis.
Kaša se izlila tijekom kuhanja.	Dodali ste previše sastojaka.	Smanjite količinu sastojaka i uvijek se pridržavajte oznake za dodavanje maksimalne količine u unutarnjoj posudi.
	Odabrali ste krivi program.	Uvijek odaberite program "Porridge" (Kaša) kada kuhate kašu.
Na zaslonu se prikazuje oznaka pogreške E1.	Odspojen je donji senzor.	Kontaktirajte ovlašteni servis.
Na zaslonu se prikazuje oznaka pogreške E2.	Došlo je do kratkog spoja donjeg senzora.	Kontaktirajte ovlašteni servis.
Na zaslonu se prikazuje oznaka pogreške E3.	Odspojen je gornji senzor.	Kontaktirajte ovlašteni servis.
Na zaslonu se prikazuje oznaka pogreške E4.	Došlo je do kratkog spoja gornjeg senzora.	Kontaktirajte ovlašteni servis.



1. Simbol na proizvodu ili popratnoj dokumentaciji naznačuju da se rabljeni električni i elektronički proizvodi ne smiju zbrinjavati s uobičajenim komunalnim otpadom. Osigurajte ispravno zbrinjavanje proizvoda i odnesite ga na zato namijenjena mjesta prikupljanja gdje će ga preuzeti bez naplate. Pravilnim zbrinjavanjem ovog proizvoda pomažete u očuvanju dragocjenih prirodnih resursa i pridonosite sprječavanju mogućih štetnih utjecaja na okoliš i ljudsko zdravlje, koji proizlaze iz nepravilnog zbrinjavanja otpada. Za više informacija kontaktirajte lokalne vlasti ili najbliži sabirni centar za odlaganje otpada. Nepravilno zbrinjavanje ove vrste otpada može rezultirati kaznama sukladno nacionalnim propisima.

Informacije za korisnike o odlaganju električne i elektroničke opreme (korporacijska i poslovna upotreba): Za pojedinosti o pravilnom zbrinjavanju električne i elektroničke opreme kontaktirajte svog prodavača ili dobavljača.

Informacije za korisnike o zbrinjavanju električne i elektroničke opreme u državama izvan Europske Unije: Gornji simboli važeći su u državama Europske Unije. Za pojedinosti o pravilnom odlaganju električne i elektroničke opreme u drugim zemljama, kontaktirajte vašu nadležnu lokalnu ustanovu ili prodavača opreme. Simbol prekrižene kante za otpad na proizvodu, pakiranju i tiskanom materijalu predstavlja sve gore navedeno.

2. Za jamstvene popravke kontaktirajte vašeg prodavača. U slučaju tehničkih problema i pitanja, kontaktirajte svog prodavača koji će vas obavijestiti o sljedećim koracima. Pridržavajte se pravila o radu s električnom opremom. Korisnik nije ovlašten za rastavljanje opreme ili zamjenu bilo koje njezine komponente. Postoji opasnost od električne ozljede ako se pokrovi otvore ili uklone. Neispravno sastavljanje ili ponovno priključivanje opreme također predstavlja opasnost od ozljeđivanja električnom strujom.

Jamstveno razdoblje za proizvode je 24 mjeseci, izuzev ako nije drukčije navedeno. Jamstvo ne obuhvaća oštećenja izazvana nestandardnom upotrebom, mehaničkim oštećenjem, izlaganjem agresivnim uvjetima, rukovanjem suprotnim od navedenog u korisničkom priručniku te uobičajenim trošenjem i habanjem. Jamstveno razdoblje za baterije je 24 mjeseca, a za njezin kapacitet 6 mjeseci. Za dodatne informacije o jamstvu posjetite www.elem6.com/warranty.

Proizvođač, uvoznik ni prodavač ne prihvaćaju odgovornost za bilo kakva oštećenja uzrokovana nepravilnim sklapanjem ili upotrebom proizvoda.

EU izjava o sukladnosti

Tvrtka elem6 s.r.o. ovim putem izjavljuje da je uređaj Lauben Glass Rice Cooker 1600AT/1600WT sukladan s osnovnim zahtjevima i drugim relevantnim odredbama direktive **2014/30/EU** i **2014/35/EU**. Svi proizvodi tvrtke Lauben predviđeni su za prodaju bez ograničenja unutar Njemačke, Češće Republike, Slovačke, Poljske, Mađarske i drugih zemlja članica EU. Potpunu Izjavu o sukladnosti možete preuzeti na adresi: www.lauben.com/support/doc.

Uvoznici za EU

elem6 s.r.o., Braškovská 308/15, 16100 Prague 6, Czech Republic
www.lauben.com

Proizvođač

TIGMON GmbH, Yorkstraße 22; 93049 Regensburg, Deutschland

Pogreške u tisku i korisnički priručnik podložni su izmjenama.



Lauben The Right Way

www.lauben.com